RHEINHÜTTE PUMPEN

An ITT Brand

RPROP

Горизонтальные металлические насосы

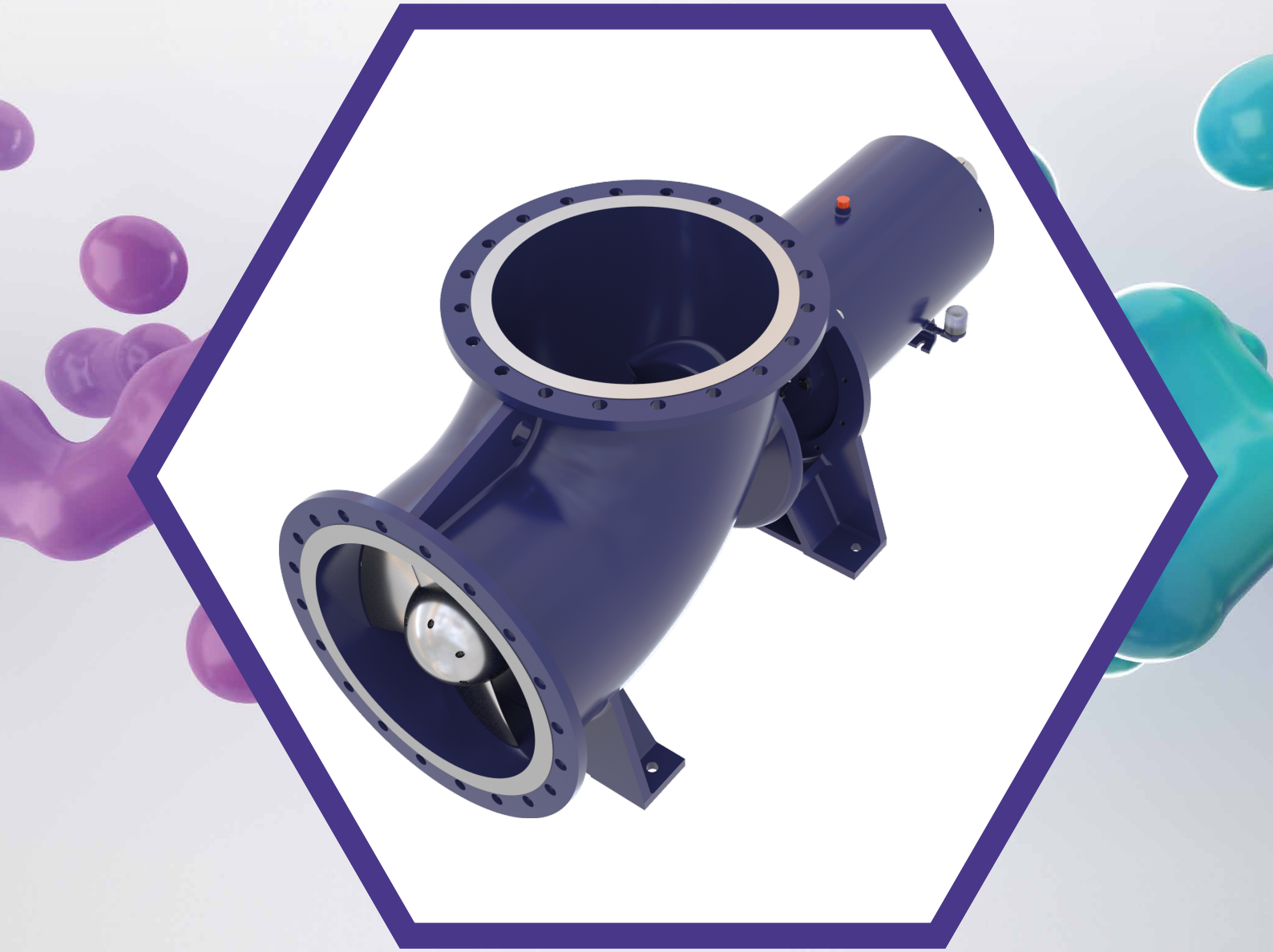

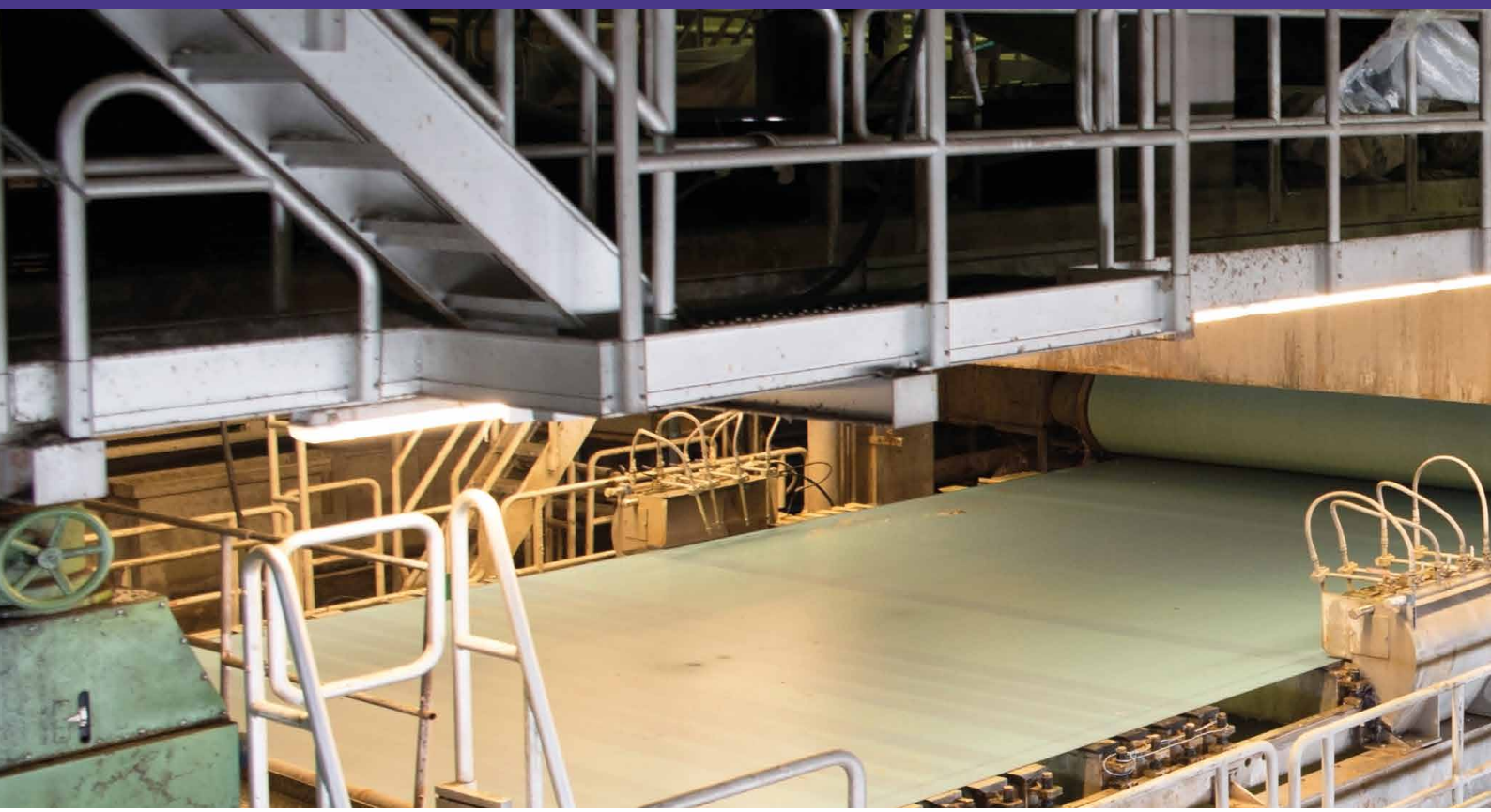

Насос RPROP

Осевой центробежный насос

Серия RPROP предназначена для больших подач и благодаря специально разработанным лопастям достигает оптимальных значений NPSH с очень высокой эффективностью

Конструктивные особенности

- исполнение: горизонтальный, одноступенчатый
- направление работы: Возможна работа в обоих направлениях потока
- корпус: литое колено (стандартное) или сварное колено (оптимизированное по FEA)
- рабочее колесо: Пропеллер или индуктор
- смазка опоры подшипника: маслом смазкой
- варианты монтажа: опорная плита, опорная рама или установка без фундамента
- сцепление двигателя: прямое соединение или с ременным приводом с карданным валом или с редуктором
- температура окружающей среды: -20 °C до +60 °C
- предельное содержание твердых веществ: около. 35 %

Опции

- различные варианты промывки
- Датчик контроля температуры и вибрации
- Контроль состояния с помощью системы i-Alert®3
- Фланцевые соединения по международным стандартам
- термосифонная система
- система уплотнения
- Накопительный бак на всасе
- Принадлежности насоса

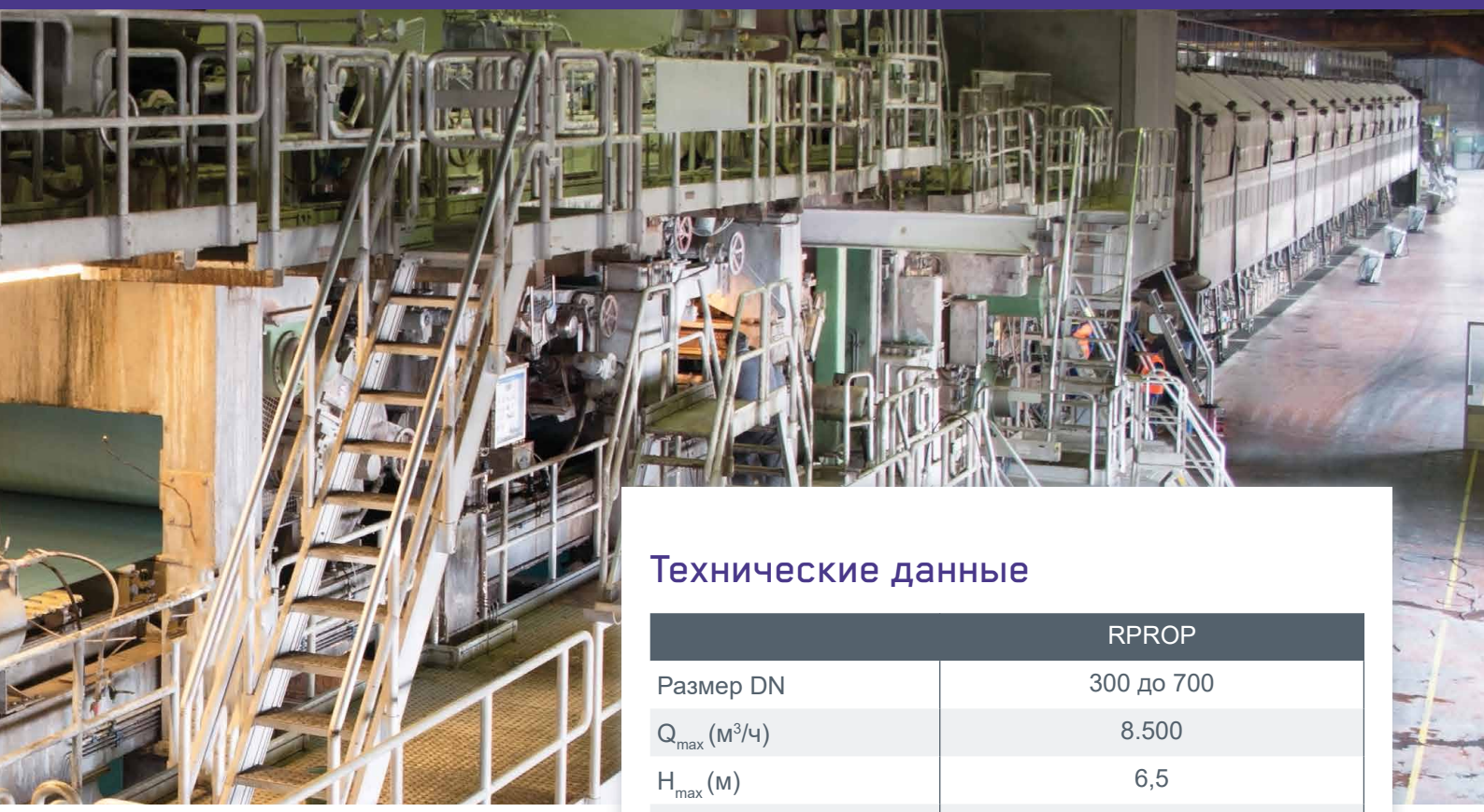

Технические данные

	RPROP
Размер DN	300 до 700
Q_{max} (м³/ч)	8.500
H_{max} (м)	6,5
Температура (°C)	-20 до +150
Стандарты	ISO 5199
Рабочее колесо типа пропеллер	Стандарт
Уплотнение	Торцевое уплотнение, Гидродинамическое уплотнение

торцевое уплотнение
одинарного и двойного действия а также стационарное торцевое уплотнение

сальниковое уплотнение
в стандартном, обогреваемом, охлаждённом или газонепроницаемом варианте

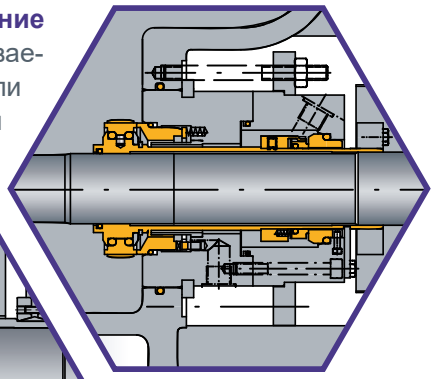

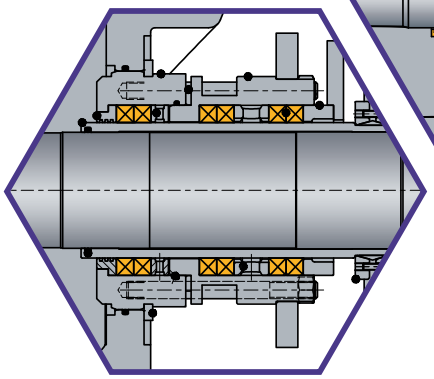

Области применения

- диоксид титана
- кристаллические суспензии
- морская вода
- очистка дымовых газов
- пюре из целлюлозы
- рассолы
- удобрения
- фосфорная кислота

Основные отличительные особенности

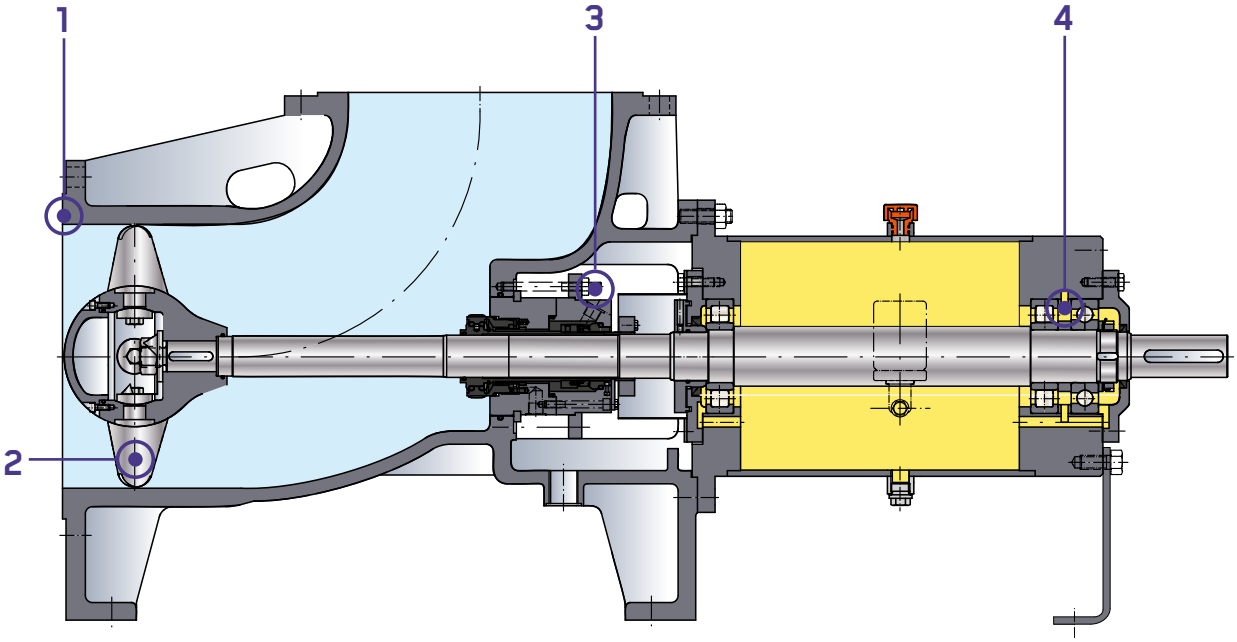

1 Прочный толстостенный литой корпус для безкрутящего поглощения сил сопла. Фланцы по DIN PN 10.

2 Регулируемые лопасти пропеллера расширяют охват рабочей области помощью расчетной скорости. После адаптации к рабочей точке заказчика лопасти перед поставкой плотно привариваются.

Кроме того, регулируемые лопасти позволяют работать в обоих направлениях потока.

3 Все варианты уплотнения вала в картриджной конструкции (регулировка не требуется).
Монтажная система картриджного блока позволяет производить его замену без демонтажа кронштейна подшипника.
Системы уплотнения вала взаимозаменяемы без изменения конструкции корпуса насоса.

4 Гидравлические нагрузки компенсируются прочным подшипником с масляной смазкой, который также идеально подходит для ременных передач.

Чертежи разрезов в основном соответствуют варианту исполнения. Сохраняем право на внесение конструктивных изменений.

монтажные размеры насосов

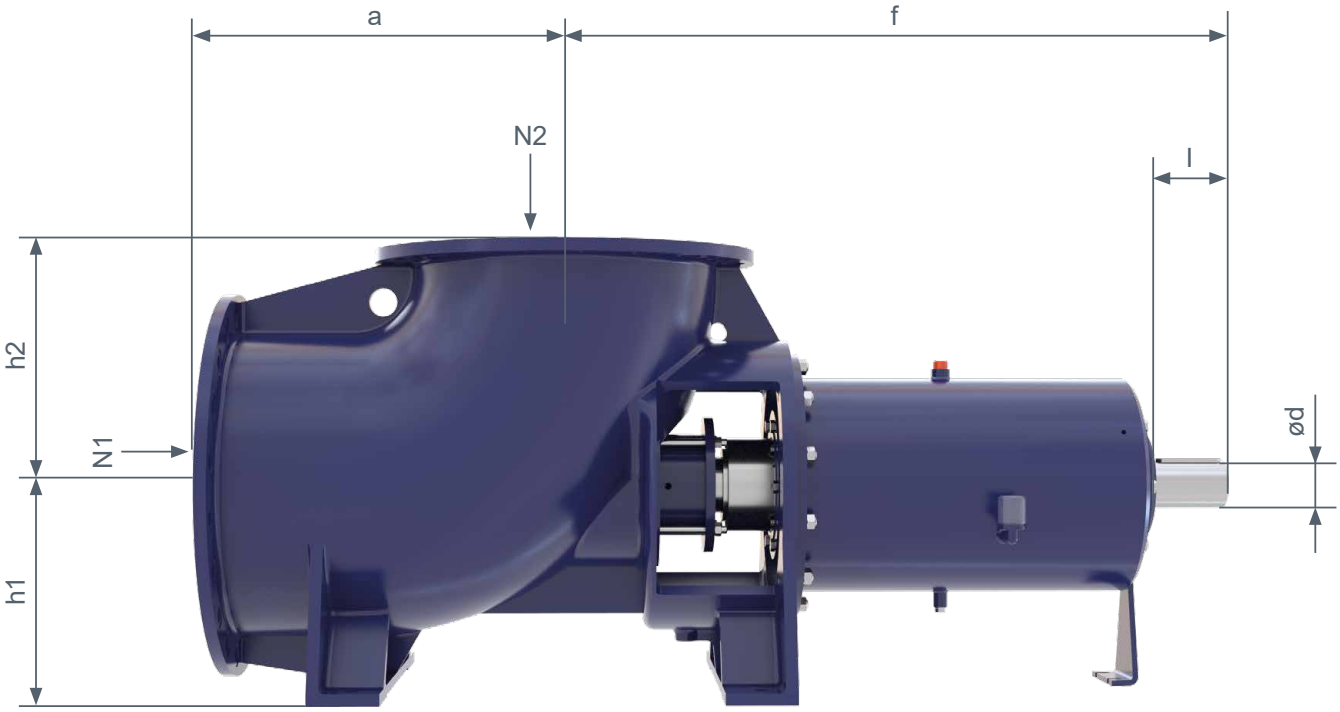

Размер	Установочная плита				Конец вала		Размеры фланца	
	a	f	h_1	h_2	ød	l	N1	N2
300	475	850	300	300	48	110	300	300
400	505	1100	310	325	60	110	400	400
500	650	1190	375	425	75	140	500	500
600	725	1425	425	500	100	170	600	600
700	900	1500	500	585	110	170	700	700

N2 = фланец на стороне нагнетания

Все размеры указаны в миллиметрах.

Металлических материалов

Наш ассортимент металлических материалов включает в себя большое количество различных сплавов, отличающихся между собой составом, структурой и процессом изготовления. Каждый сплав обладает определёнными характерными свойствами и подбирается индивидуально с учётом требований того или иного технологического процесса.

1.4408

Аустенитная сталь (хром-никель-молибден) с хорошей коррозийной стойкостью. Подходит для перекачки почти всех видов органических кислот, 50 % едкого щёлока до 90 °C, лака типа KTL, чистой фосфорной кислоты, осушенного хлора, жидкой серы, PSA и других сред.

1.4517

дуплексный (Полуаустенитный), сплав с содержанием молибдена и меди, обладает повышенной прочностью к разъеданию дырок и коррозионному растрескиванию. Этот материал принадлежит к супер дуплексным нержавеющим сталям и используется для перекачивания сырой фосфорной кислоты с содержанием твёрдых включений до 100 °C, горячей морской воды, большинства хлорсодержащих сред, а также серной кислоты при всех концентрациях при низких температурах.

1.4529S

Высококачественный сплав с повышенной стойкостью к содержащим хлориды средам с твёрдыми включениями. Насосы из этого материала предназначены для перекачки абсорбирующих жидкостей, гипсовых пульп, содержащих кислоты и хлориды, для производства фосфорной кислоты, а также в выпарных аппаратах кристаллизационных процессов и для перекачки горячей морской воды.

R 3020

Специальная, аустенитная нержавеющая сталь с высоким содержанием хром и никель, обладающая высокой, межкристаллической стойкостью к вызванным коррозией трещинам и дыркам в металле. Насосы из этого сплава предназначены для перекачки 70 % каустической соды (щёлока) до температуры 200 °C, низкотемпературной серной кислоты различных концентраций, травильных растворов с серной кислотой, для различных технологий при производстве фосфорной кислоты, для перекачки растворов с высоким содержанием хлоридов и в осадительных ваннах.

2.4686

Эти высокопрочные сплавы на основе никеля предназначены для использования в специальных технологиях для перекачки растворов с высоким одержанием хлоридов и остатков соляных кислот, силь но загрязнённой фосфорной кислоты и окислительных растворов, содержащих хлориды.

1.4539

Полностью аустенитная нержавеющая сталь с высоким содержанием хрома и никеля, а также высокой стойкостью к точечной коррозии, коррозионному растрескиванию под напряжением и межкристаллитной коррозии. Может использоваться в сырой, твердой фосфорной кислоте до 100 °C, горячей морской воде, многих хлорсодержащих растворах, суспензиях REA и серной кислоте всех концентраций при низких температурах. Материал также обладает хорошей общей свариваемостью.

1.4541

Высококачественный материал, не содержащий молибдена, который подходит для таких применений, как перекачка растворов нитратных солей, сред, содержащих азотную кислоту средней концентрации, а также для перекачки органических соединений азота, таких как аминокислоты.
Материал также обладает хорошей общей свариваемостью.

1.4571

Аустенитная хромоникель-молибденовая сталь с хорошей общей коррозионной стойкостью. Материал подходит для перекачки почти всех органических жидкостей, каустической соды, чистой фосфорной кислоты, органических кислот, не содержащих хлоридов солевых растворов и многих других сред, где важна чистота продукта.
Материал также обладает хорошей общей свариваемостью.

Рабочие области

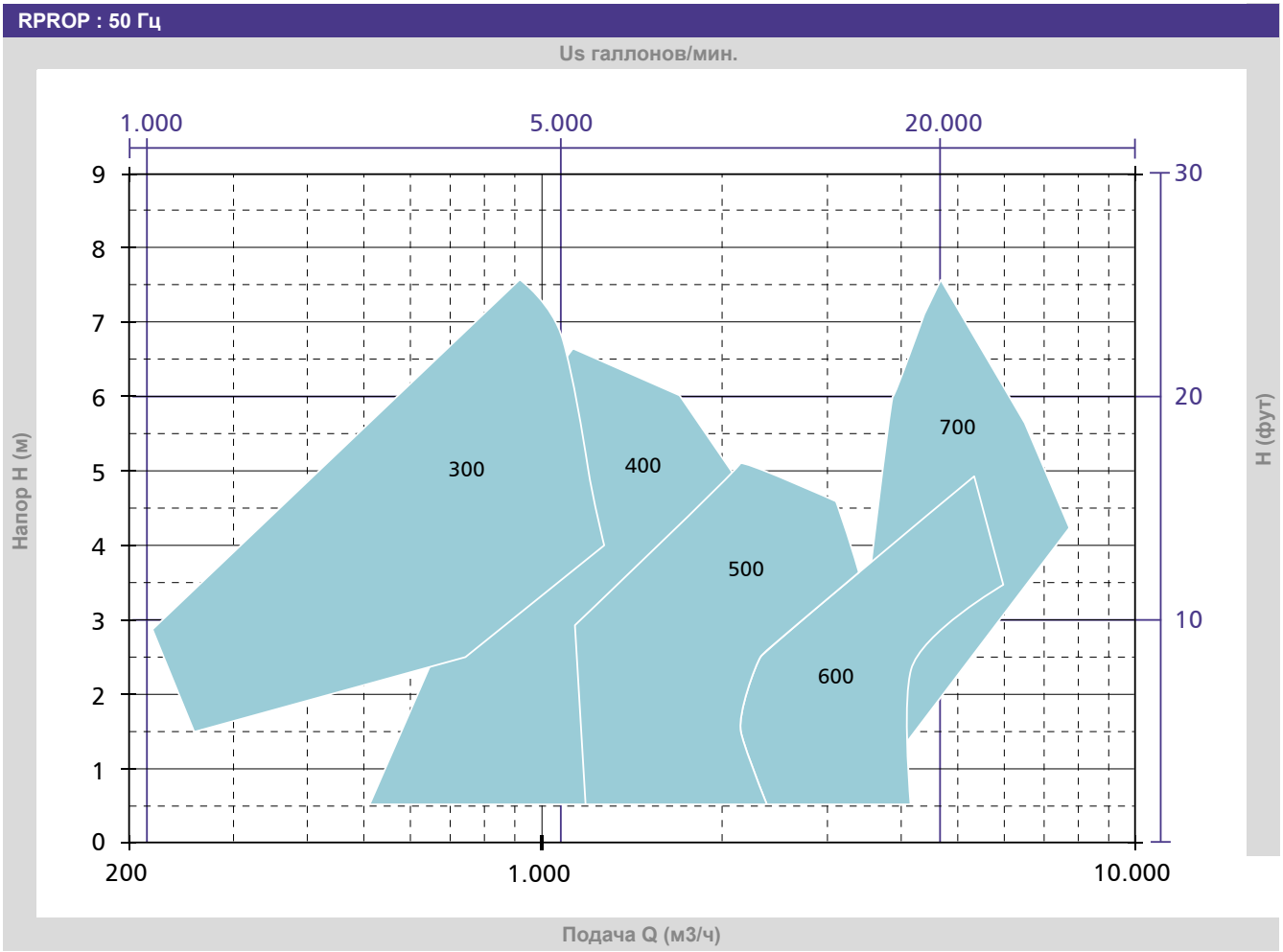

300 : n = 500-1500/мин
400 : n = 500-1200/мин
500 : n = 500-850/мин
600 : n = 500-750/мин
700 : n = 400-630/мин

RHEINHÜTTE PUMPEN

An ITT Brand

ITT RHEINHÜTTE Pumpen GmbH
Rheingaustraße 96-98
D-65203 Wiesbaden
T +49 611 604-0
info@rheinhuette.com
www.rheinhuette.de