RHEINHÜTTE PUMPEN

An ITT Brand

RKuV, RKuVF, RKuVL

Вертикальный пластмассовый насос консольной конструкции

Насос RKuV

Оптимальный для твердых веществ

Вертикальные циркуляционные насосы линеек RKuV и RKuVL разработаны специально для транспортировки агрессивных сред, содержащих твердые вещества, или в которых кристаллизуются твердые вещества. Кроме того, насосы обоих типов нечувствительны к работе всухую и работе с закрытой задвижкой, так как в насосе не используются подшипники скольжения.
Металлические крепежные элементы деталей, соприкасающиеся с перекачиваемой средой (кроме соединения рабочего колеса с валом), полностью отсутствуют. Это одна из конструктивных особенностей, демонстрирующих высокую компетентность Rheinhütte в проектировании пластмассовых насосов.

Конструктивные особенности

- Конструкция: вертикальная, одноступенчатая
- Консольная конструкция
- Форма корпуса: спиральный корпус с одинарной или двойной спиралью
- Установка насоса: мокрая
- Смазывание опор подшипников: консистентной смазкой
- Виды установки:
  установочная плита на емкости или стальной конструкции
- Граничная температура окружающей среды: от -20 °C до +40 °C
- Макс. содержание твердых веществ: прим. 30 %

Технические данные

	RKuV	RKuVL
Размер DN	32 - 200	32
Q_{max} (м³/ч)	450	10
H_{max} (м)	60	35
Глубина погружения$_{max}$ (м)	1,8	0,5
Температура (°C)	от -40 до +100	от -40 до +60
Стандарты	ISO 5199	
Исполнение с фланцевым двигателем	Опция	-
Закрытое рабочее колесо	-	-
Открытое рабочее колесо	Стандарт	Стандарт
Свободновихревое рабочее колесо	RKuVF	-
Уплотнение	Лабиринтное, манжетное уплотнение	

Опции

- Контроль температуры и вибрации подшипников
- Контроль состояния с помощью системы i-Alert®3
- Фланцевые соединения в соответствии с международными стандартами
- Конструкция со всасывающей трубой и (или) всасывающим сетчатым фильтром
- Принадлежности насоса

Области применения

- Сточные воды
- Химическая промышленность
- Конденсаты
- Коррозионные среды
- Щелочи
- Шламы
- Насос отстойника
- Суспензии
- Кислоты

Манжетное уплотнение
Уплотнение вала кольцами, работающими всухую или с уплотняющей средой

Лабиринтное уплотнение
Бесконтактное уплотнение для систем емкостей без давления

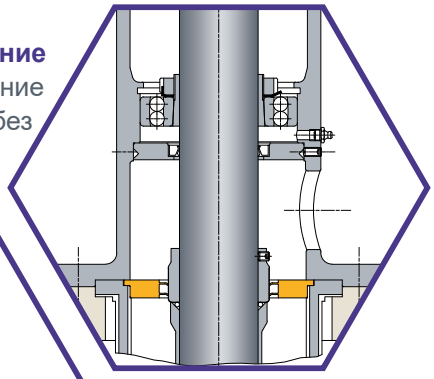

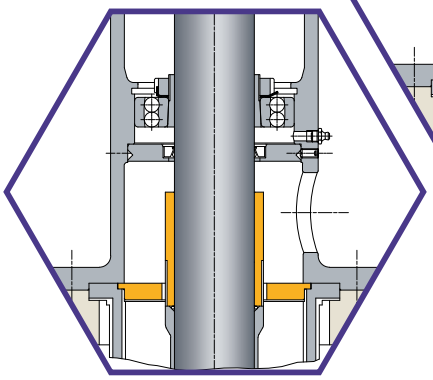

Основные отличительные особенности

RKuV

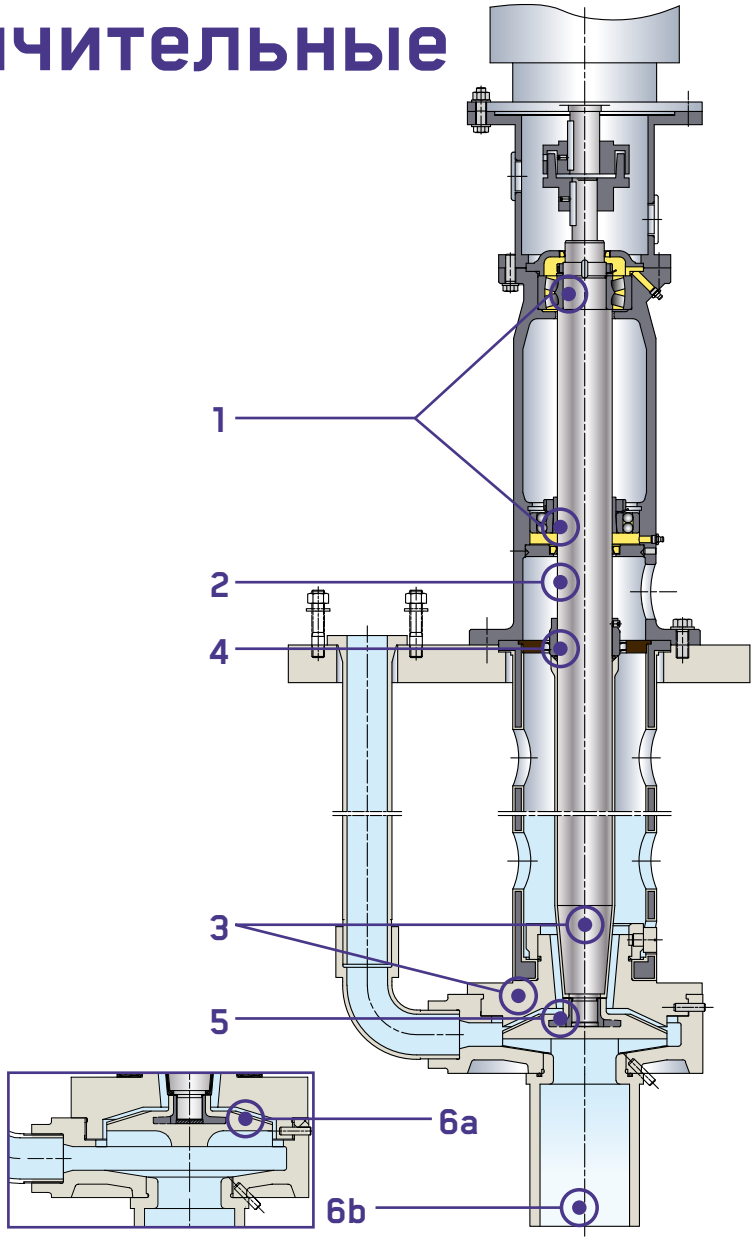

1 Передача гидравлических усилий с помощью мощного вала и промышленных подшипников качения.

2 Благодаря большому расстоянию между уплотнением вала опорой подшипника качения защищены от химических паров и повреждений.

3 Неметаллическое исполнение: до DN150, гидравлические части соединены с кинематическим замыканием без использование металлических резьбовых соединений. Подвесная труба и вал из прорезиненной стали.

4 Уплотнение вала относительно атмосферы с помощью лабиринтного или манжетного уплотнения, не требующего техобслуживания.

5 Консольная конструкция для сред, содержащих твердые вещества. Большой срок службы благодаря минимальному износу и низкой опасности засорения.

6 Опции
a.) Конструкция со свободным потоком для использования с крупными твердыми частицами.
b.) Всасывающая труба и всасывающий сетчатый фильтр опционно поставляются в исполнении увеличенной длины.

RKuVL

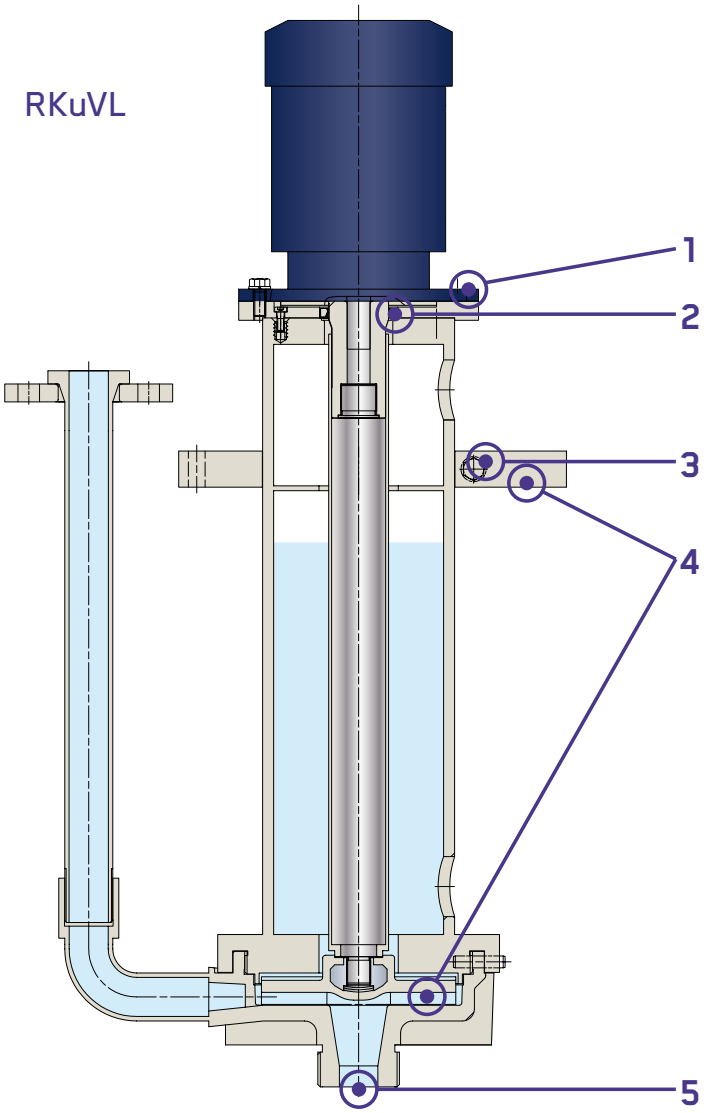

1 Экономичная и компактная конструкция благодаря фланцевому двигателю.

2 Управление в направлении подшипника двигателя с помощью манжетного уплотнения, не требующего техобслуживания.

3 Благодаря опорному фланцу регулируемой высоты глубину погружения можно произвольно выбирать в пределах от 300 до 500 мм.

4 Детали, контактирующие с перекачиваемой средой, и опорный фланец из пластмассы PP или PVDF.

5 При большом содержании твердых веществ можно установить сетчатый фильтр на стороне всасывания, номинальный размер которого соответствует свободному рабочему колесу или проходу корпуса.

Чертежи в основном соответствуют варианту исполнения. Сохраняем право на внесение конструктивных изменений. Другие модификации конструкции по запросу.

Размеры насосов и монтажные размеры

Размер	LT	установочная плита				Монтажное отверстие		
		gKu	$g^{ST/Ku}$	A	C	Ширина	Глубина	N2
RKUVL 32/160	2	30	-	300	300	380	240	32
32/160	2	50	-	490	370	390	270	32
32/200	2	50	-	530	390	450	320	32
40/160	2	50	-	510	370	430	290	40
40/250	2	50	-	640	500	540	410	40
50/200	2	50	-	590	420	510	340	50
50/315	2	50	-	760	580	660	480	50
65/160	2	50	-	610	430	530	350	65
65/250	2	50	-	710	510	610	410	65
80/200	2	50	-	710	500	630	420	80
80/250	2	-	21	840	570	740	470	80
80/315	2	-	21	850	590	750	490	80
80/400	4	-	28	950	750	850	650	80
100/250	4	-	28	850	590	750	490	100
125/315	4	-	28	1000	700	900	600	125
125/400	4	-	28	1080	800	980	700	125
150/315	4	-	28	1150	700	1045	600	150
150/400	4	-	28	1240	780	1140	680	150
200/315	4	-	28	1400	800	1300	700	200

Глубина погружения

RKuV / RKuVF 500, 1000, 1500 мм
RKuVL 300 - 500 мм
X Max. 2000 мм (всасывающая труба/всасывающий сетчатый фильтр как опция)

LT = опора подшипника N2 = фланец на стороне нагнетания Ku = пластмасса ST = сталь

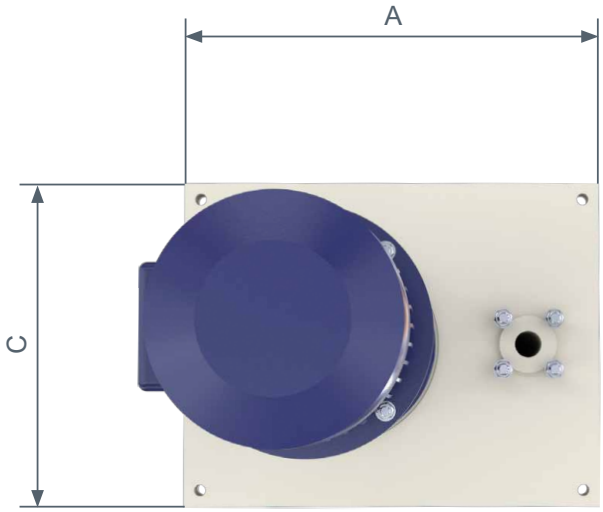
A
C

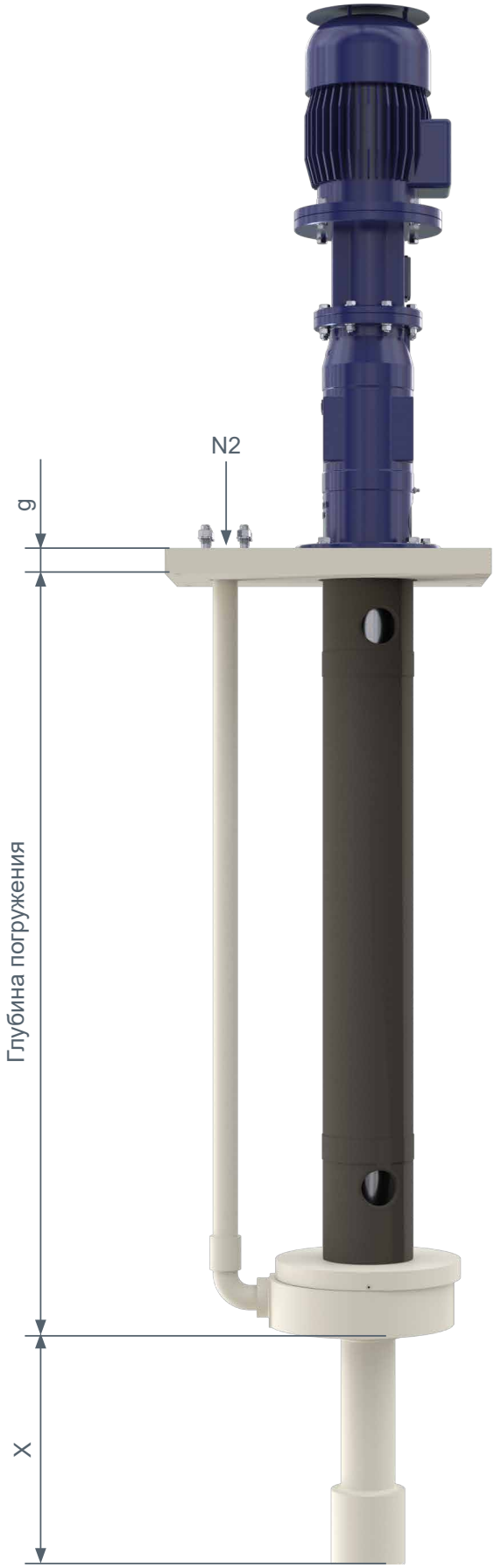
N2
g
Глубина погружения
X

Рабочие области

RKuV/RKuVL : 50 Гц n = 1450 /мин

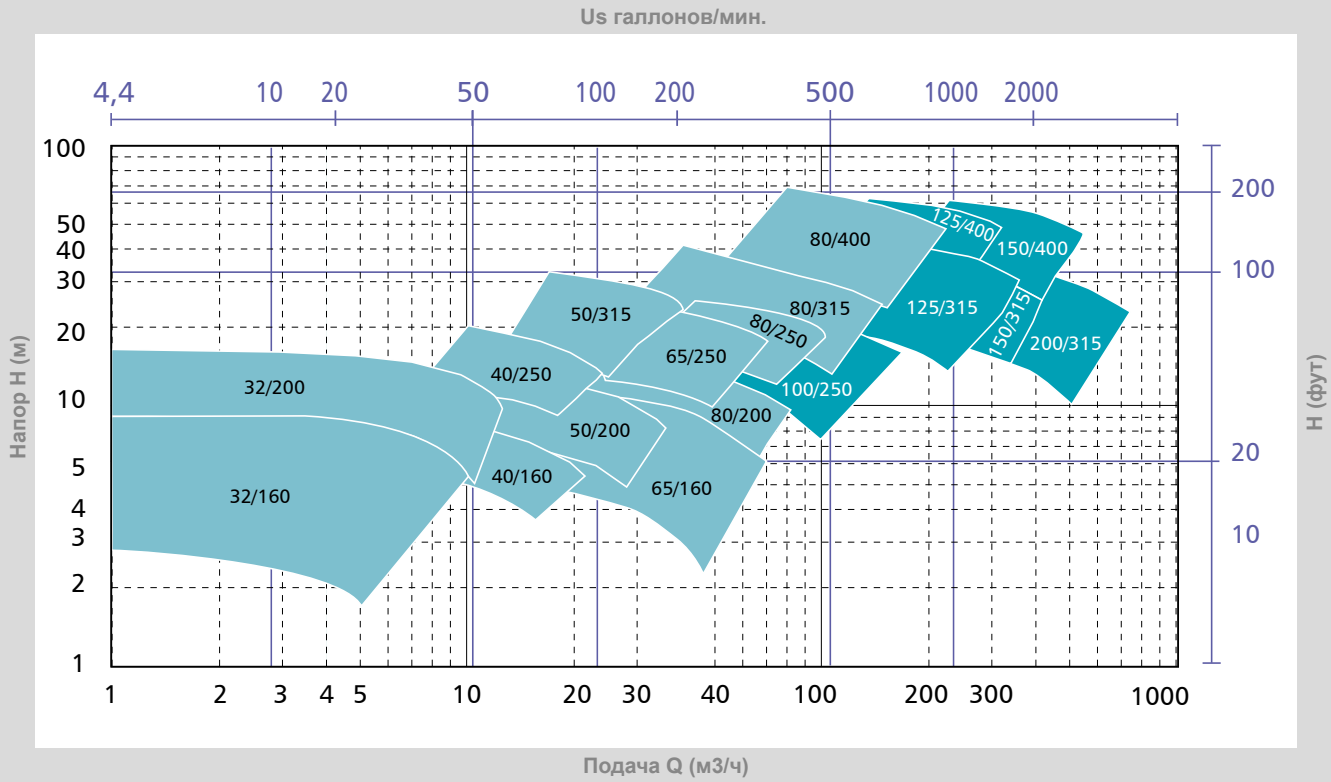

RKuVF : 50 Гц n = 1450 /мин

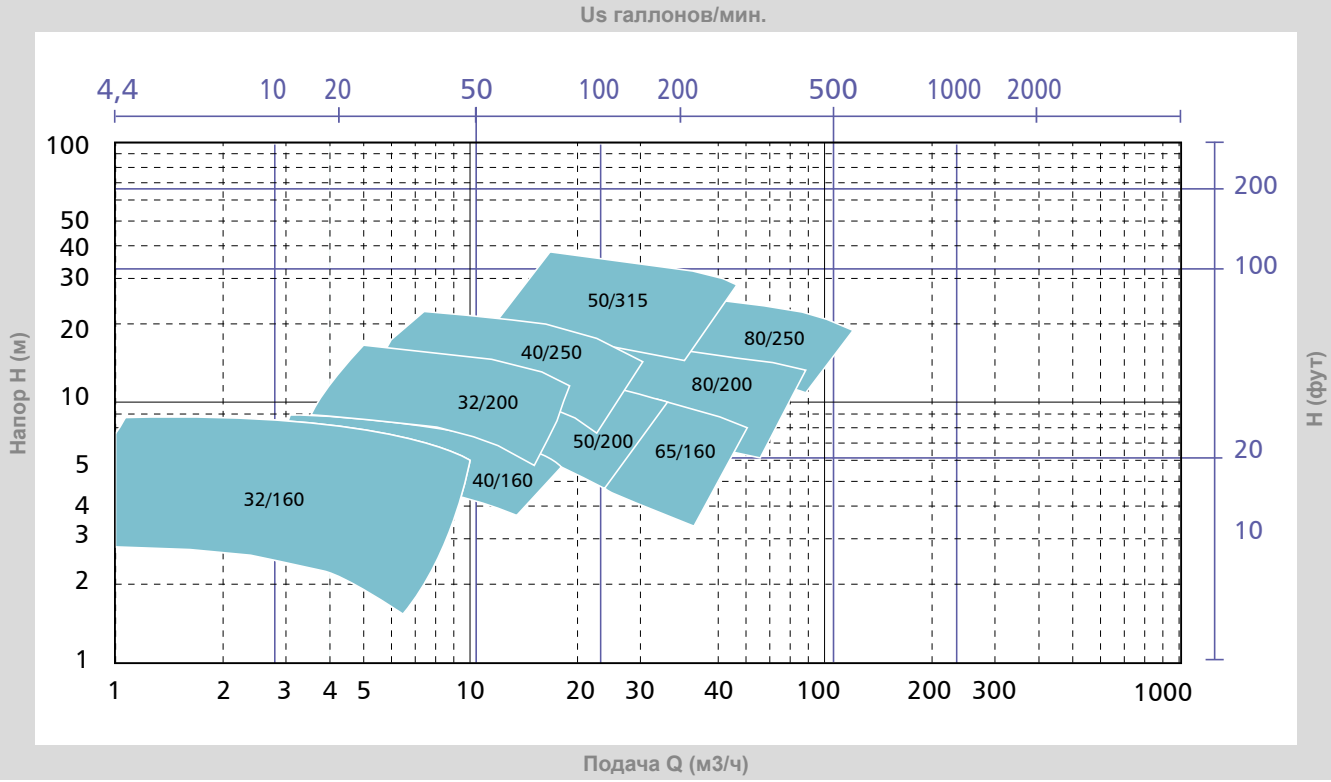

Опора подшипника 2 4

RKuV/RKuVL : 50 Гц n = 2900 /мин

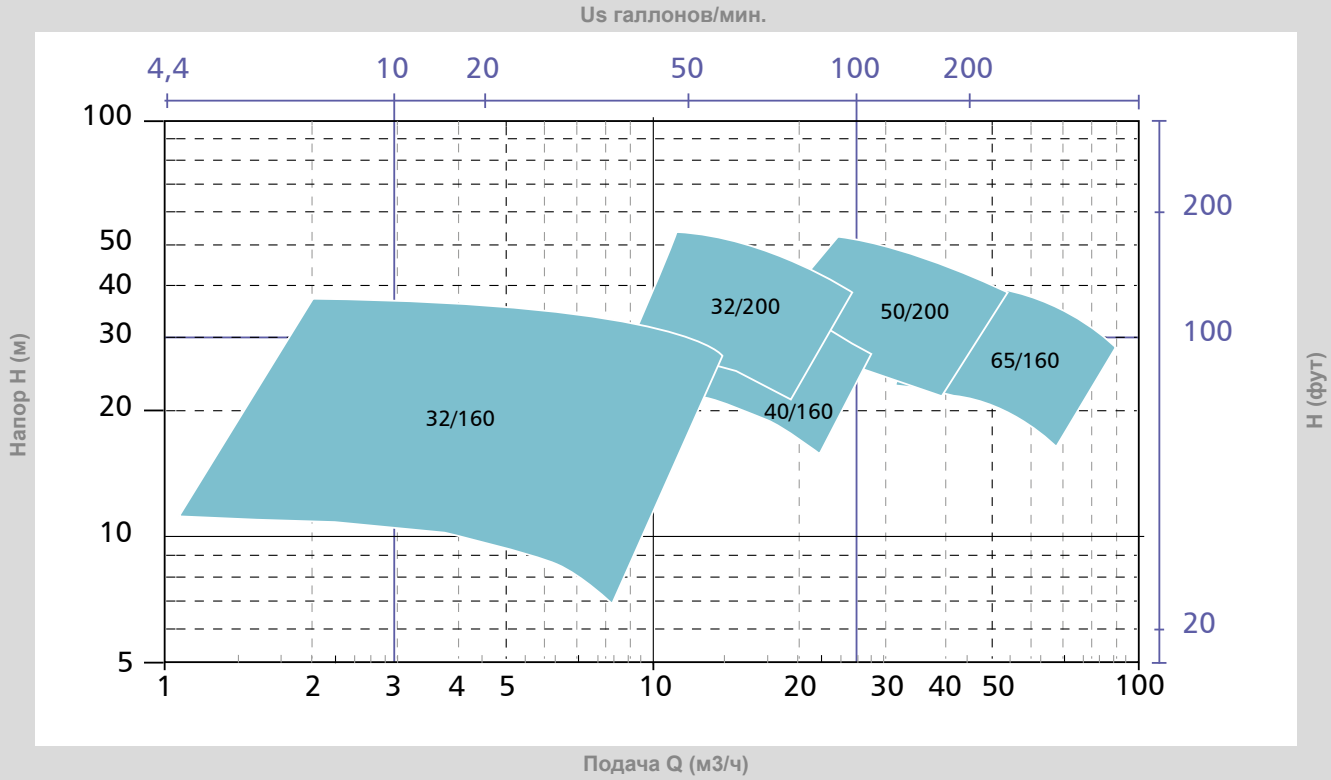

RKuVF : 50 Гц n = 2900 /мин

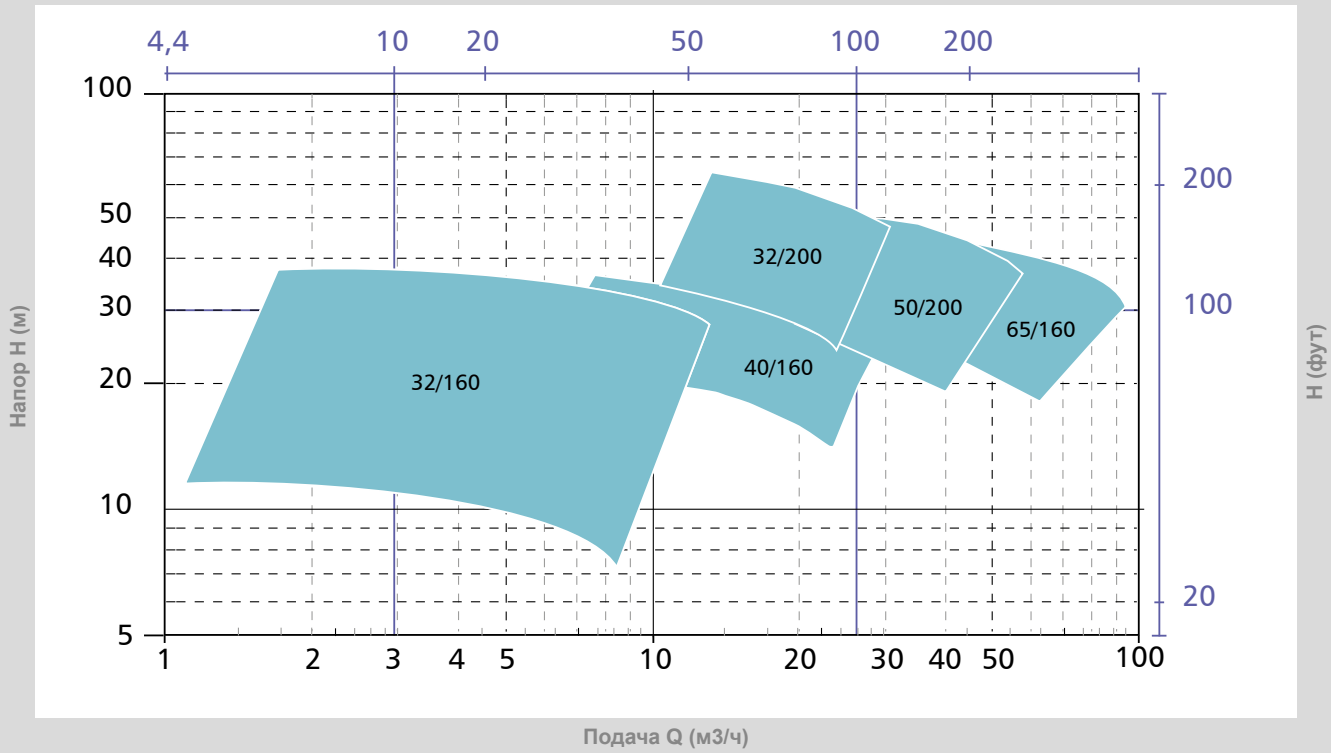

Рабочие области

RKuV/RKuVL : 60 Гц n = 1750 /мин

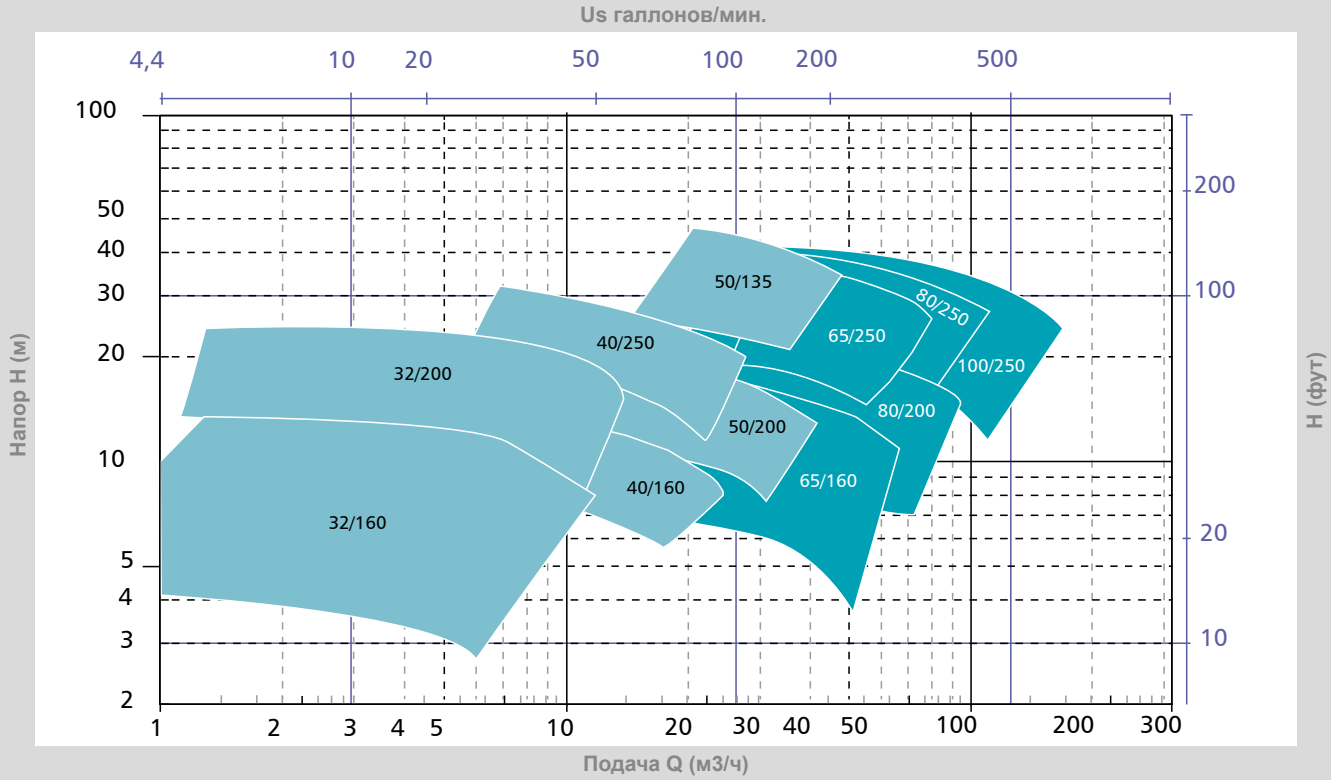

RKuVF : 60 Гц n = 1750 /мин

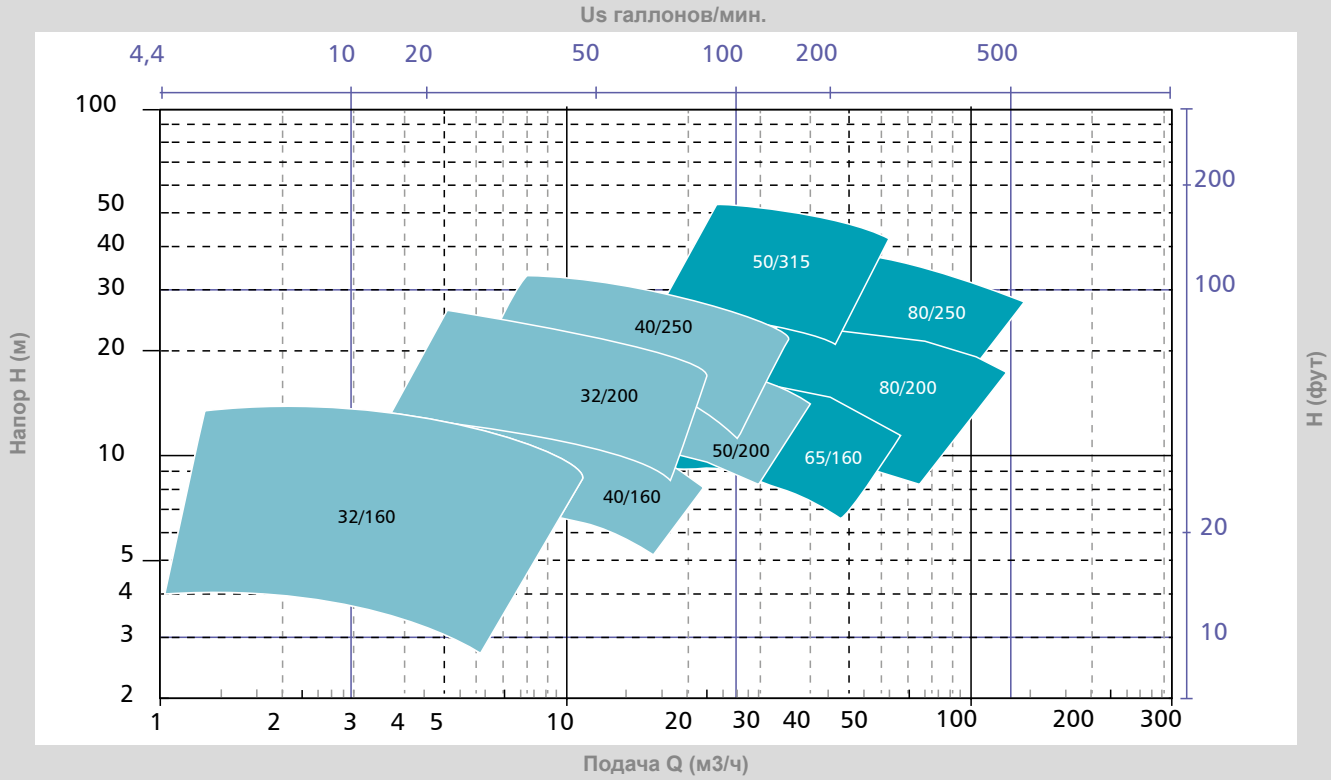

Опора подшипника 2 4

Различные пластмассы

Циркуляционные пластмассовые насосы RKuV и RKuVL в стандартном исполнении поставляются с конструкцией из четырех различных пластмасс. Наши эксперты-материаловеды помогут вам выбрать подходящий материал. Использование пластмасс является целесообразным в специальных случаях при высоких требованиях к коррозионной стойкости с целью обеспечения длительного жизненного цикла насоса.

PP – полипропилен

Эта пластмасса является оптимальной для простых, распространенных случаев применения. Она имеет отличные характеристики при температурах от 0 до +80 °C. PP отлично работает с кислотами, щелочами и растворами солей, а также солянокислыми травильными растворами.

PE 1000 (UHMWPE) – полиэтилен

Замечательным свойством этого высокомолекулярного полимера является его износостойкость при наличии твердых веществ в транспортируемой среде. К тому же он имеет широкий спектр коррозионной стойкости.
Во многих случаях в диапазоне температур от -20 до +70 °C PE 1000 является альтернативой высококачественной стали.

PVDF – поливинилиденфторид

Частичное фторирование этой пластмассы многократно повышает ее химическую стойкость. PVDF является стойким к большинству растворителей, кислот и окислителей. Для многих применений в химической промышленности PVDF является оптимальным материалом при температурах от -20 до +100 °C.

RHEINHÜTTE PUMPEN

An ITT Brand

ITT RHEINHÜTTE Pumpen GmbH
Rheingaustraße 96-98
D-65203 Wiesbaden
T +49 611 604-0
info@rheinhuette.com
www.rheinhuette.de

3.38/43.0001/001-1122_ru_xy

B.RKuV.ru-RU.2022-11