RHEINHÜTTE PUMPEN

An ITT Brand

RCNKu+

Горизонтальные пластмассовые насосы

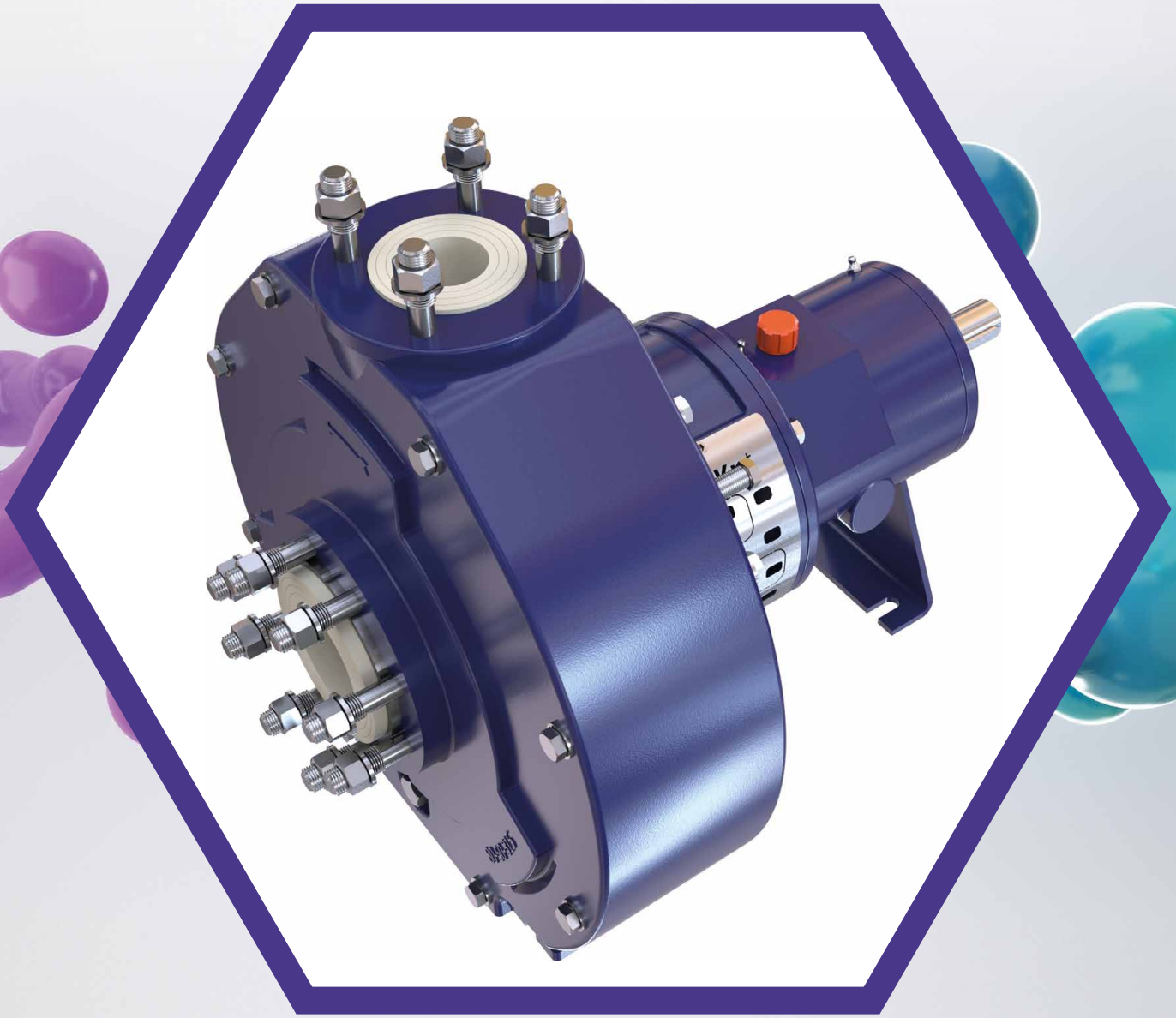

Насос RCNKu+

Экономичный, удобный в обслуживании и долговечный

RCNKu+ сочетает в себе многолетний опыт в производстве пластмассовых насосов с большим плюсом инноваций.
Наши пластиковые насосы, как и насосы этой серии, отличаются безопасностью, надежностью и гибкостью.

Оптимальный выбор материала является основой длительного срока службы. Примерами являются твердые пластиковые детали, прочные подшипники и безметалловое торцевое уплотнение.

RCNKu+ также предлагает некоторые экономические преимущества:
Новая разработанная гидравлика обеспечивает преимущество с точки зрения эксплуатационных затрат благодаря высокой эффективности и низкому энергопотреблению. Мы ориентируемся на высокую безопасность эксплуатации благодаря продуманным конструкторским деталям.
Высокая стандартизация запасных частей позволяет создать эффективный и, следовательно, экономичный склад запасных частей.

Конструктивные особенности

- исполнение: горизонтальное, одноступенчатое
- конструкция: модульная
- форма корпуса: спиральный корпус с простой спиралью
- рабочее колесо: закрытое
- смазка опоры подшипников: жидкая или вязкая
- варианты монтажа: опорная плита, опорная рама или монтаж без фундамента
- Температура окружающей среды: -20 °C bis +60 °C
- Процентное содержание твердых включений: около 5 %

Опции

- слив среды из корпуса
- различные варианты промывки
- датчик контроля температуры и вибрации
- Zustandsüberwachung mit i-Alert®3
- фланцевые соединения по международным стандартам
- термосифонная система
- Накопительный бак на всасе
- ЗиП насоса

Технические данные

	RCNKu+
Размер DN	25 до 125
Q_{max} (m^3/h)	400
H_{max} (m)	110
Температура (°C)	-30 до +130
Стандарты	EN 22858, ISO 2858, ISO 5199
Закрытое рабочее колесо	Стандарт
Уплотнение	Торцевое уплотнение

Области применения

- сточные воды
- хлоралкалий
- морская вода
- дымовой газ
- рассол
- соляная кислота
- скруббер
- серная кислота
- Стальная промышленность

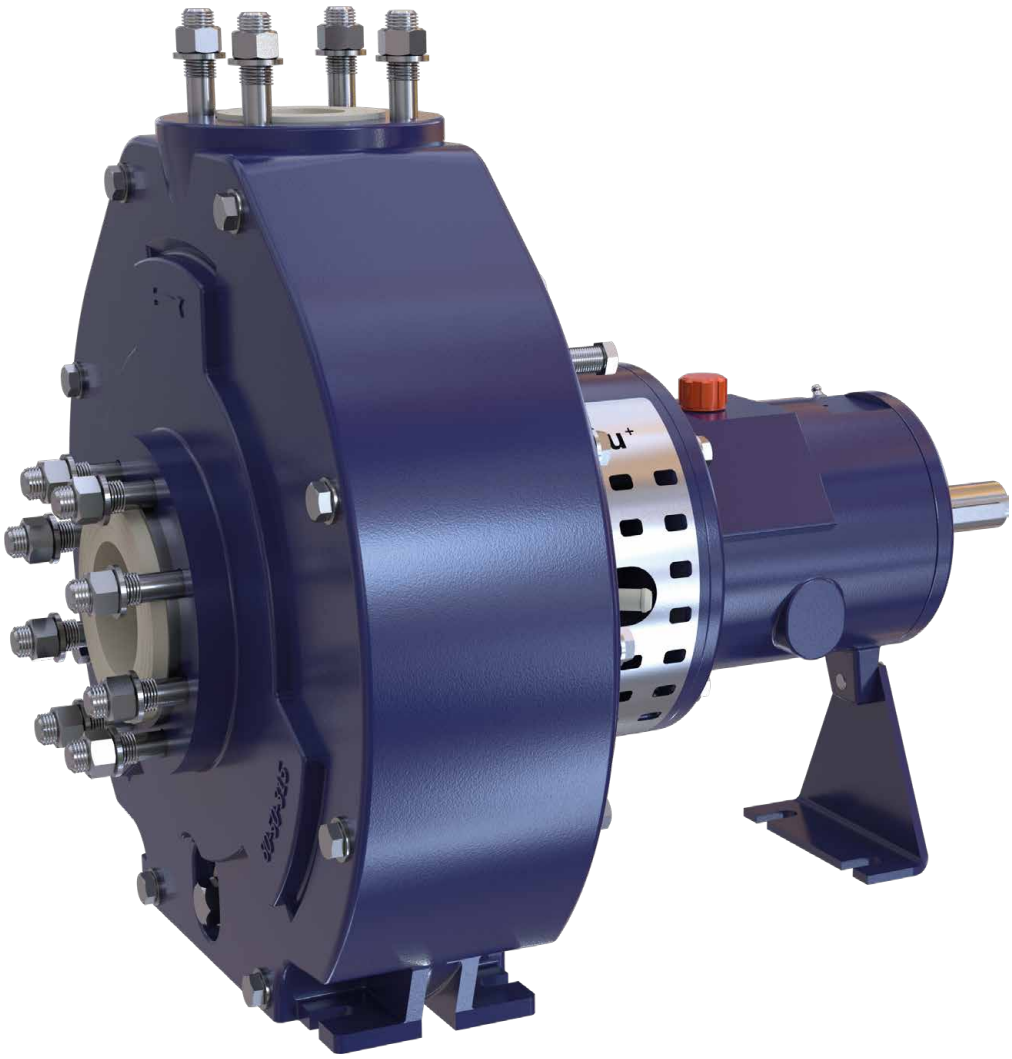

Основные отличительные особенности

1 Основой для разработки этой прочной улиты является CFD-симуляция гидравлики. Таким образом, производительность и эффективность могут быть оптимально оценены. Массивные пластмассовые детали корпуса являются износоустойчивыми и благодаря этому долговечными.

2 Все рабочие колеса поставляются из пластмасс PP, PE 1000, PE 1000R или PVDF. Даже при повышенном содержании твердых веществ в среде рабочее колесо безотказно обеспечивает необходимую подачу благодаря опционным лопаткам на его тыльной стороне.

3 Торцевое уплотнение RHETA® изготовлено из инновационных материалов, беспечивающих высокую долговечность. Все детали, имеющие контакт со средой, являются неметаллическими, они изготовлены из прочной пластмассы. Пригодно для планов API 52/53A/54 и 62.

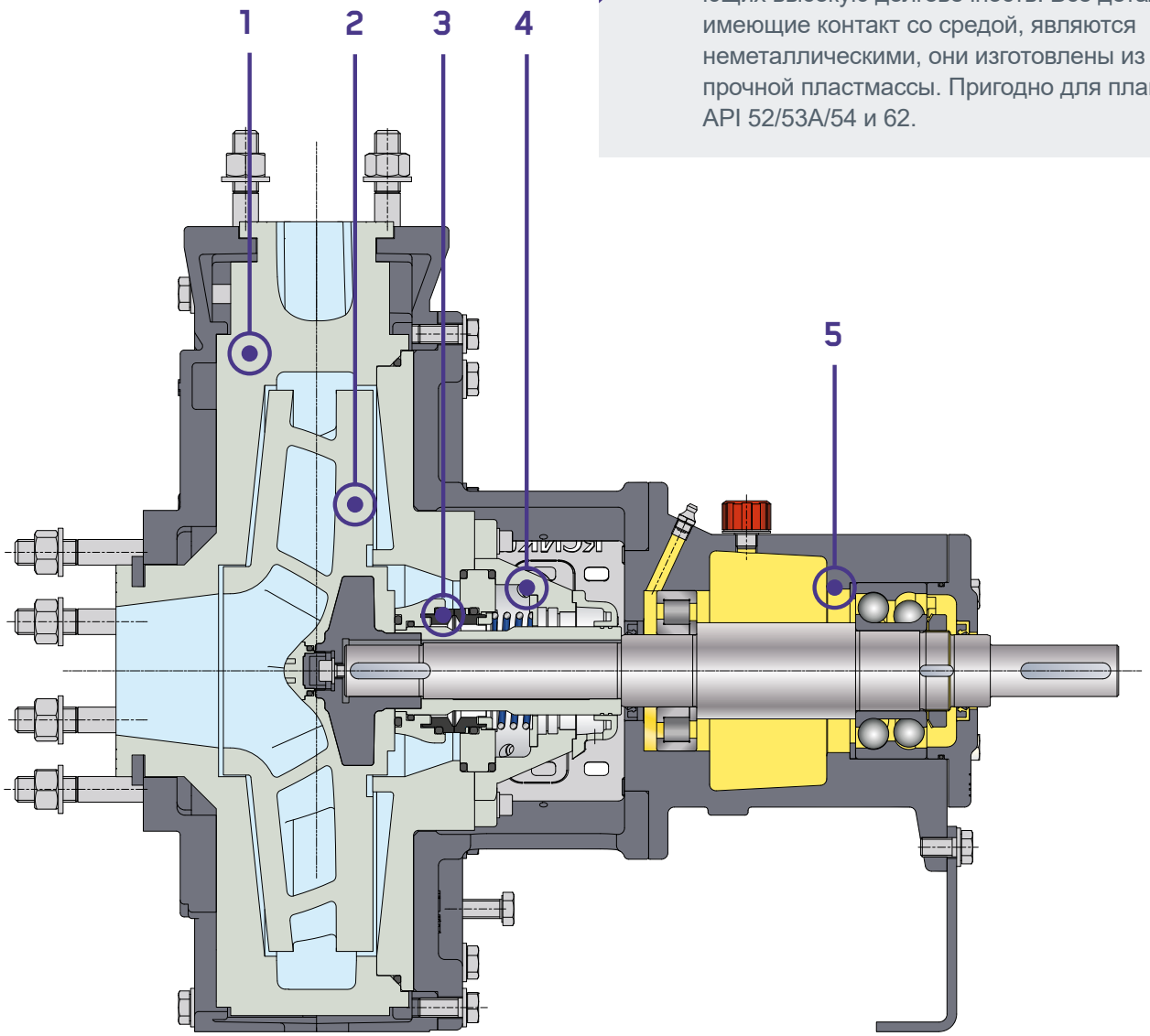

Чертежи разрезов в основном соответствуют варианту исполнения. Сохраняем право на внесение конструктивных изменений.

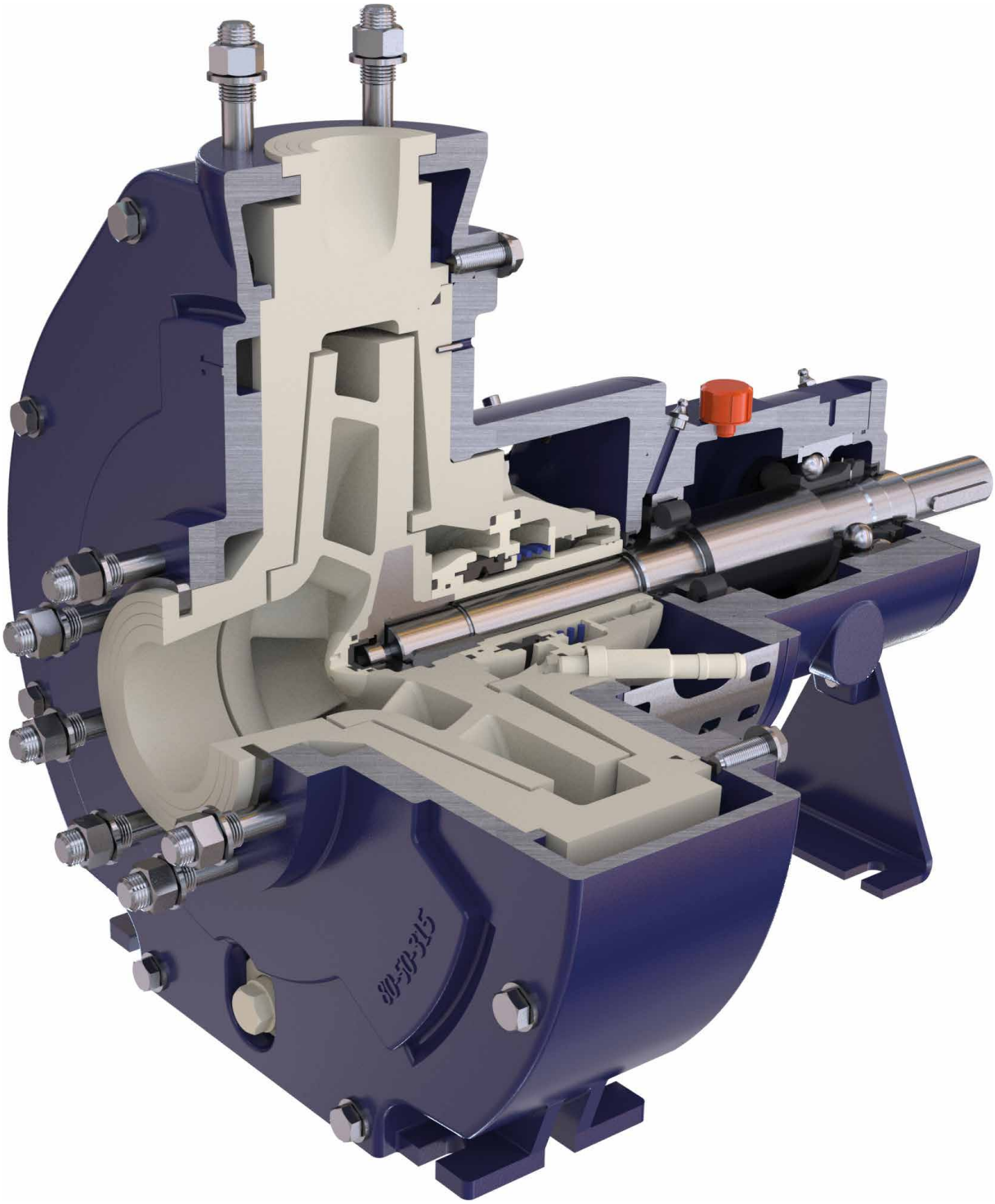

4 В стандартном варианте насоса CS интегрировано присоединение для сервисной промывки. Оно отводит жидкость вверх и промывка возможна в смонтированном состоянии.
Подробная информация на стр. 7.

5 Уже в стандартном исполнении все прочные опоры подшипников имеют подшипники качения с высокими коэффициентами работоспособности, не требующие смазывания. Стойкий на изгиб материал вала снижает вибрацию даже при неблагоприятных условиях работы.

Торцевое уплотнение

RHETA® - Easy To Assemble

Одной из изюминок этой линейки насосов является торцевое уплотнение RHETA®.
Неметаллическое торцевое уплотнение отличается удобством обслуживания. Демонтаж и монтаж быстро и легко производятся с одной стороны, что является большим преимуществом при обслуживании и ремонте.
Благодаря продуманной концепции деталей даже переоснащение с торцевого уплотнения одностороннего действия на торцевое уплотнение двухстороннего действия является легко. При этом лишь устанавливают детали второго торцевого уплотнения.
RHETA® изготовлено из инновационных неметаллических материалов, которые благодаря их коррозионной стойкости повышают долговечность уплотнения. Отдельные детали уплотнения изготовлены из химически стойких пластмасс и имеют высокий уровень стандартизации. Полости и каналы имеют оптимальную конструкцию с учетом соответствующих индивидуальных концепций промывки.

Торцевое уплотнение одностороннего действия CS с сервисной промывкой

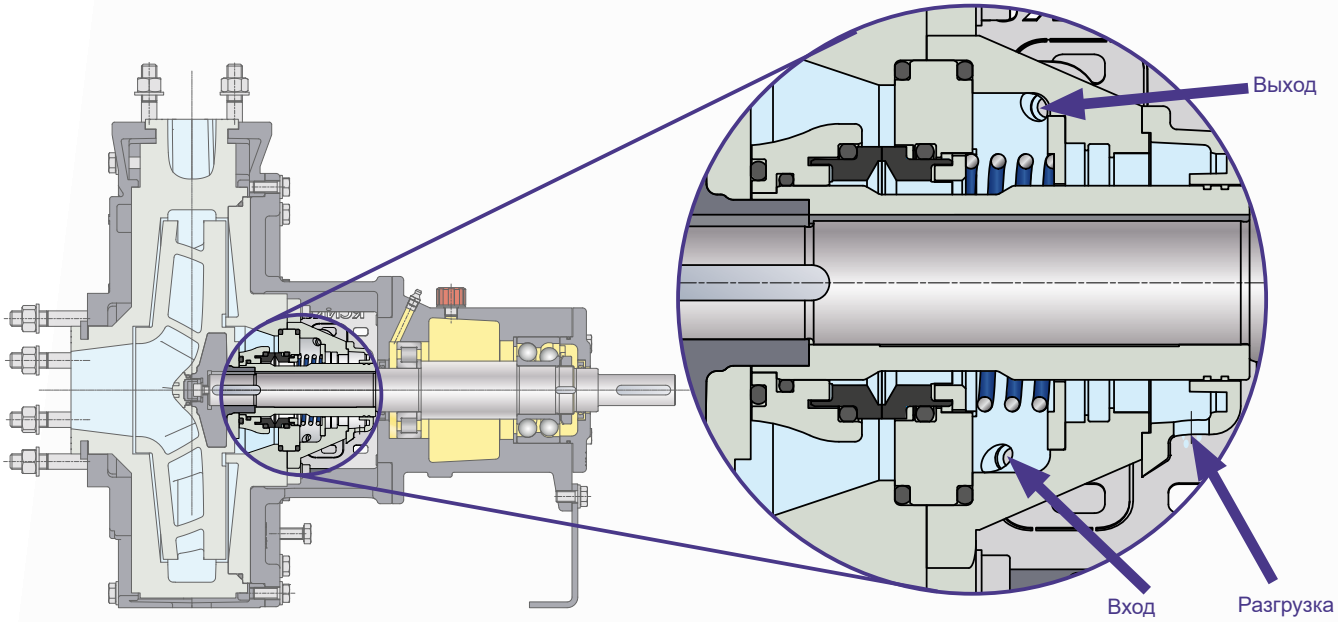

Чертежи разрезов в основном соответствуют варианту исполнения.
Сохраняем право на внесение конструктивных изменений.

Торцевое уплотнение двухстороннего действия CST

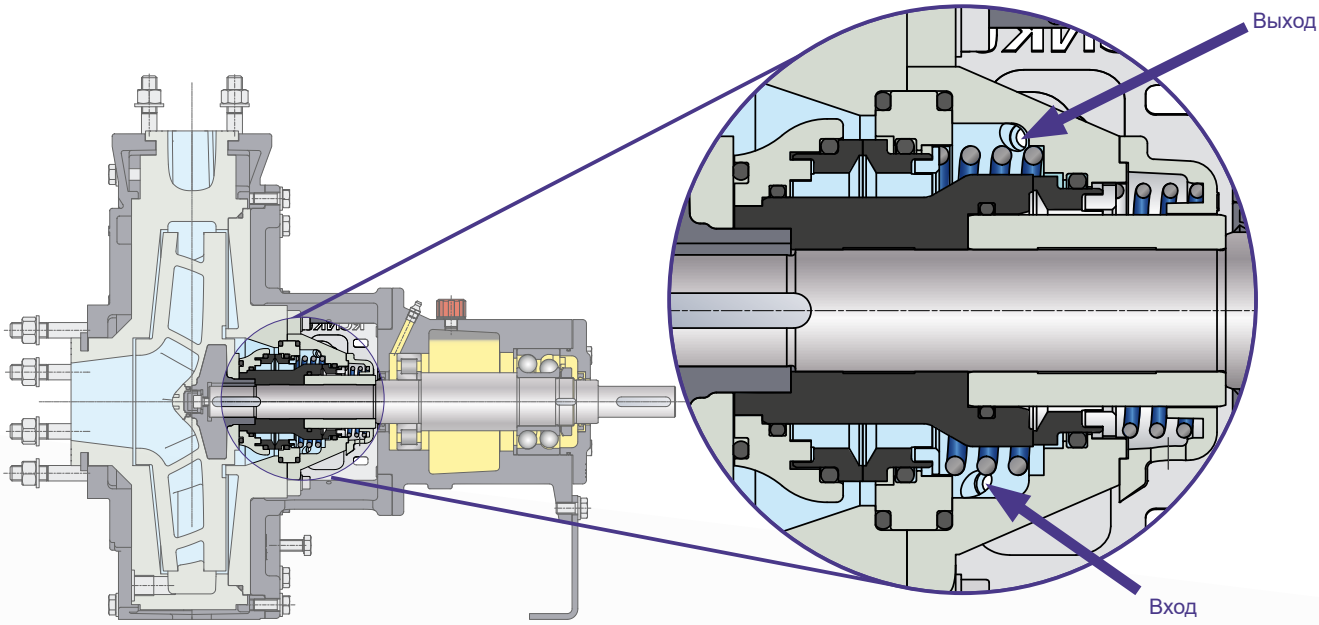

Сервисная промывка в стандартном варианте

RHETA® представляет собой экономичное решение для регулярной промывки, так как сервисная промывка серийно интегрирована в конструкцию CS. Остатки кристаллизации и отложения могут быть смыты с уплотнения различными способами промывки. Сервисная промывка представляет собой простую промывку, которая может выполняться во время работы и остановки. Промывка осуществляется через нижний промывочный штуцер при давлении прибл. 0,3 бар. Промывочная жидкость отводится через верхний штуцер для промывки (см. рисунок). Промывку можно осуществлять по потребности как угодно часто.
При необходимости продолжительной промывки удобным решением является уплотнение CST. Подключение для постоянной внешней промывки (конструкция X) или для прерывистого пуска и отключения промывки (конструкция R) поставляется в стандартной комплектации и может использоваться в любое время.

Внешней промывки X / R

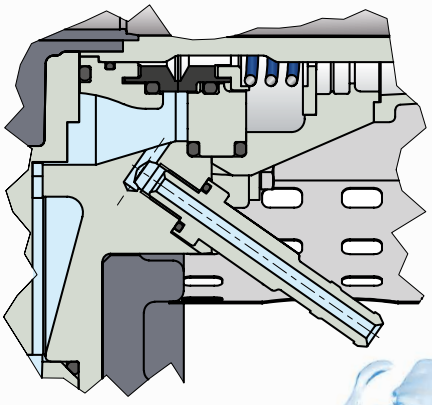

Пластиковые материалы

Центробежный химический насос RCNKu⁺ в стандартном варианте изготавливается из четыре различных пластмасс. Наши эксперты-материаловеды помогут вам выбрать подходящий материал. Использование пластмасс является целесообразным в специальных случаях при высоких требованиях к коррозионной стойкости с целью обеспечения длительного жизненного цикла насоса.

PP – полипропилен

Эта пластмасса является оптимальной для простых, распространенных случаев применения. Она имеет отличные характеристики при температурах от 0 до 100 °C. PP отлично работает с кислотами, щелочами и растворами солей, а также солянокислыми травильными растворами.

PE 1000 (UHMWPE) – полиэтилен

Замечательным свойством этого высокомолекулярного полимера является его износостойкость при наличии твердых веществ в транспортируемой среде. К тому же он имеет широкий спектр коррозионной стойкости.
Во многих случаях в диапазоне температур от -50 до +80 °C PE 1000 является альтернативой высококачественной стали.

PE 1000R – полиэтилен

PE 1000R является усовершенствованным стандартным полиэтиленом PE 1000 с добавками, снижающими износ, обеспечивающими увеличение стойкости до 30 % – для использования в вызывающих интенсивное изнашивание суспензиях с критическим содержанием твердых веществ, обусловленных процессом. Этот материал пригоден для температур от -50 до +80 °C.

PVDF – поливинилиденфторид

Частичное фторирование этой пластмассы многократно повышает ее химическую стойкость. PVDF является стойким к большинству растворителей, кислот и окислителей. Для многих применений в химической промышленности PVDF является оптимальным материалом при температурах от -20 до 130 °C.

монтажные размеры насосов

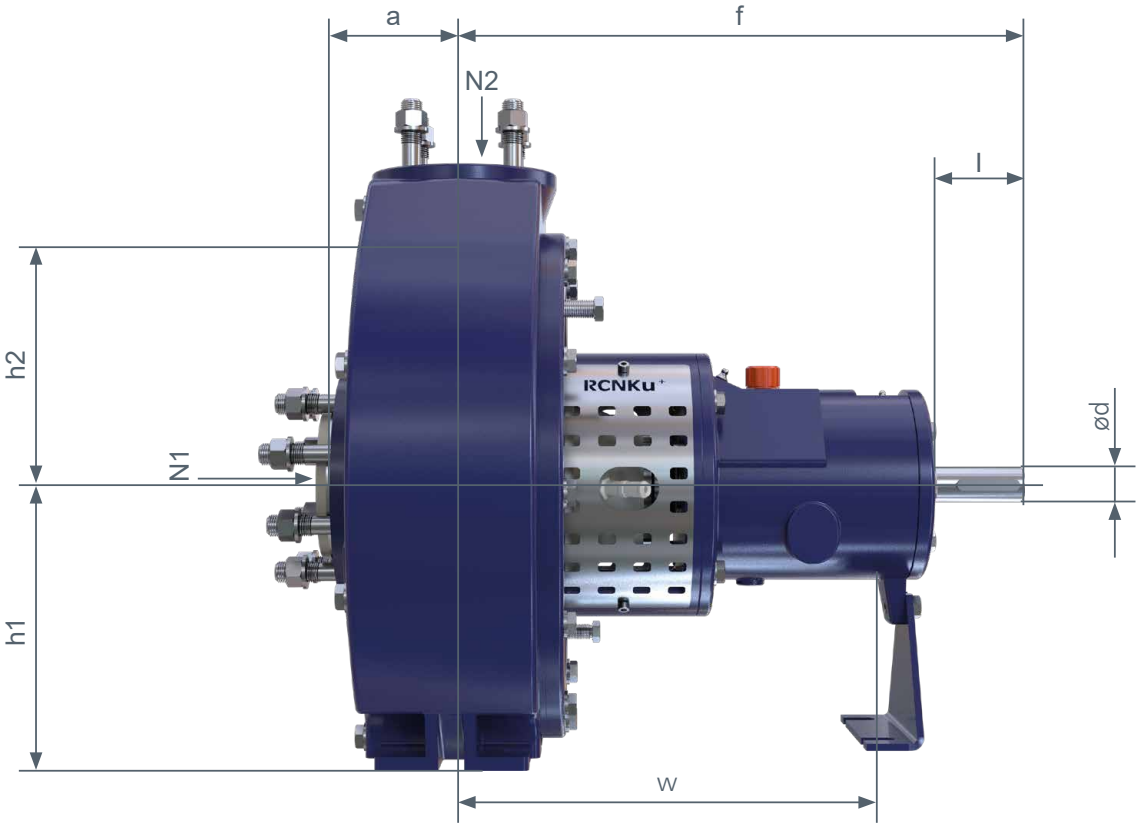

Размер	LT	Pumpenmaße				Fußmaß	Wellenende		Flanschmaße	
		a	f	h_1	h_2	w	ød	l	N1	N2
50-32-160	1	80	385	132	160	285	24	50	50	32
50-32-200	1	80	385	160	180	285	24	50	50	32
65-40-200	1	100	385	160	180	285	24	50	40	65
80-65-160	1	100	385	160	180	285	24	50	80	65
80-50-200	1	100	385	160	200	285	24	50	80	50
65-40-250	2	100	500	180	225	370	32	80	65	40
80-50-315	2	125	500	225	280	370	32	80	80	50
100-80-160	2	100	500	160	200	370	32	80	100	80
100-65-250	2	125	500	200	250	370	32	80	100	65
125-80-200	2	125	500	180	250	370	32	80	125	80
125-80-250	2	125	500	225	280	370	32	80	125	80
125-80-315	3	125	530	250	315	370	42	110	125	80
125-80-400	3	125	530	280	355	370	42	110	125	80
125-100-250	3	140	530	225	280	370	42	110	125	100
150-125-315	3	140	530	280	355	370	42	110	150	125
150-125-400	3	140	530	315	400	370	42	110	150	125

LT = опора подшипника N2 = фланец на стороне нагнетания

Все размеры указаны в миллиметрах.

Рабочие области

RCNKu⁺ : 50 Гц n = 1450 /мин *n = 950 /мин

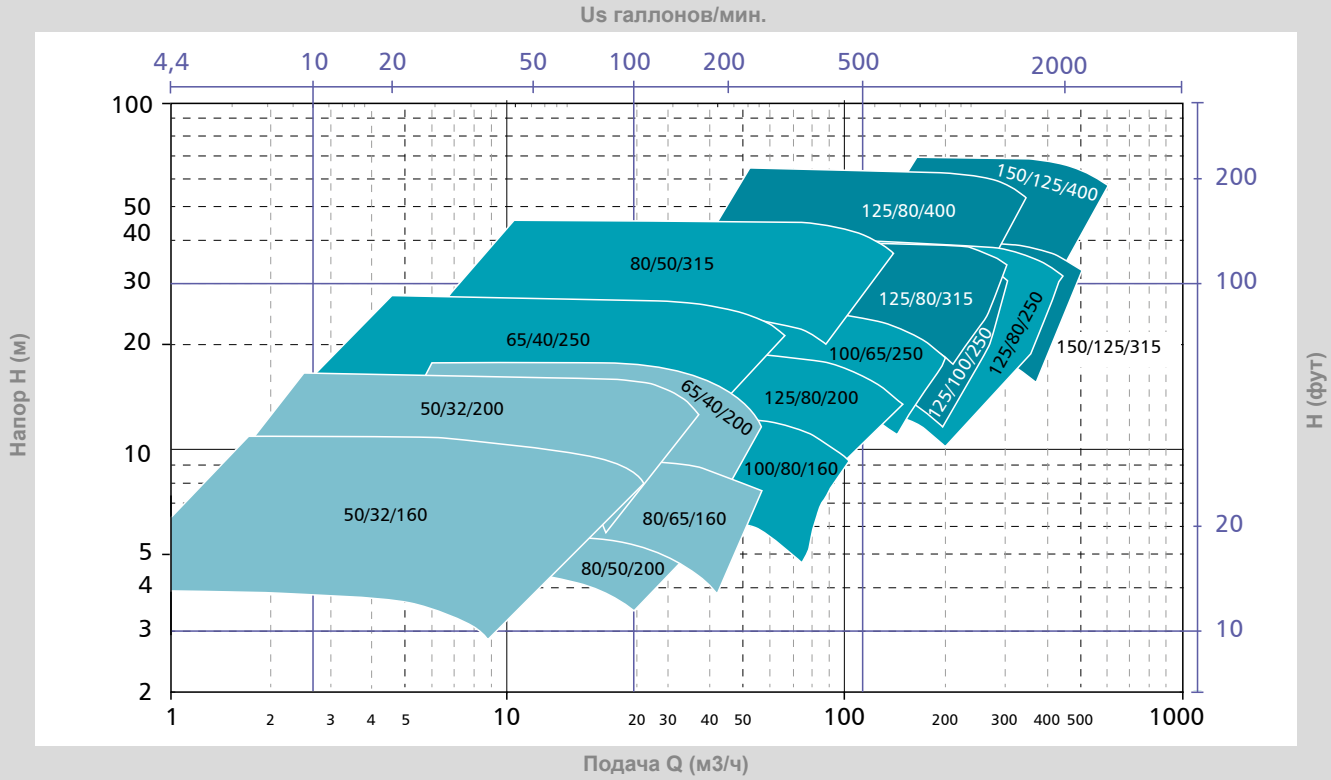

RCNKu⁺ : 50 Гц n = 2900 /мин

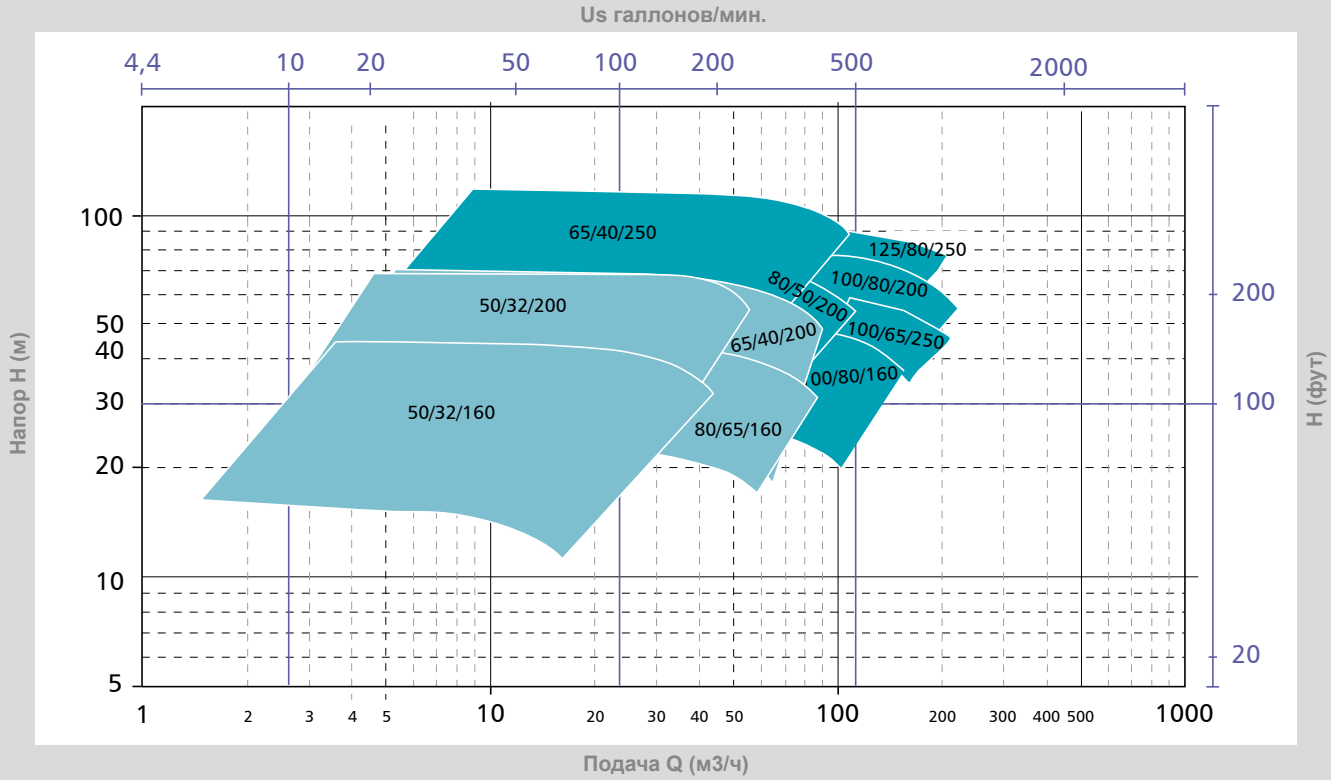

Lagerträger 1 2 3

RCNKu⁺ : 60 Гц n = 1750 /мин

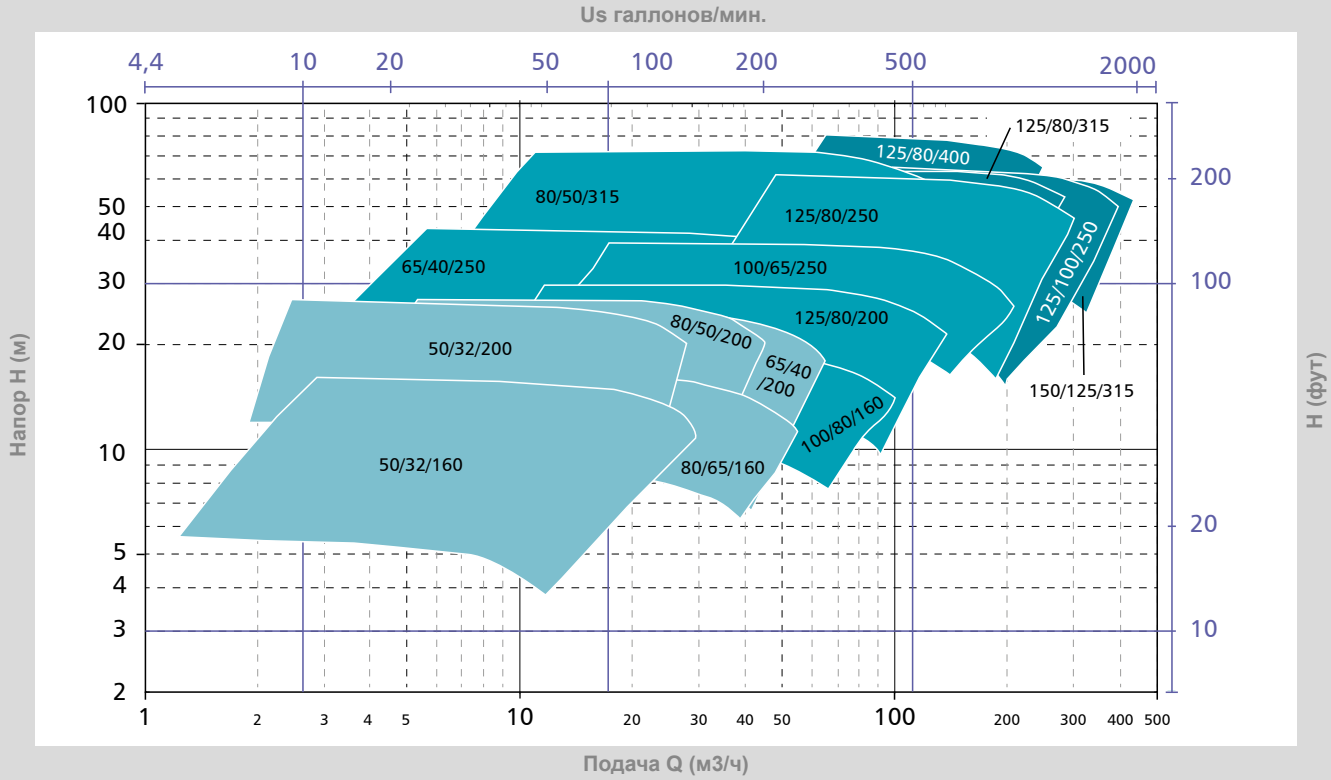

RCNKu⁺ : 60 Гц n = 3500 /мин

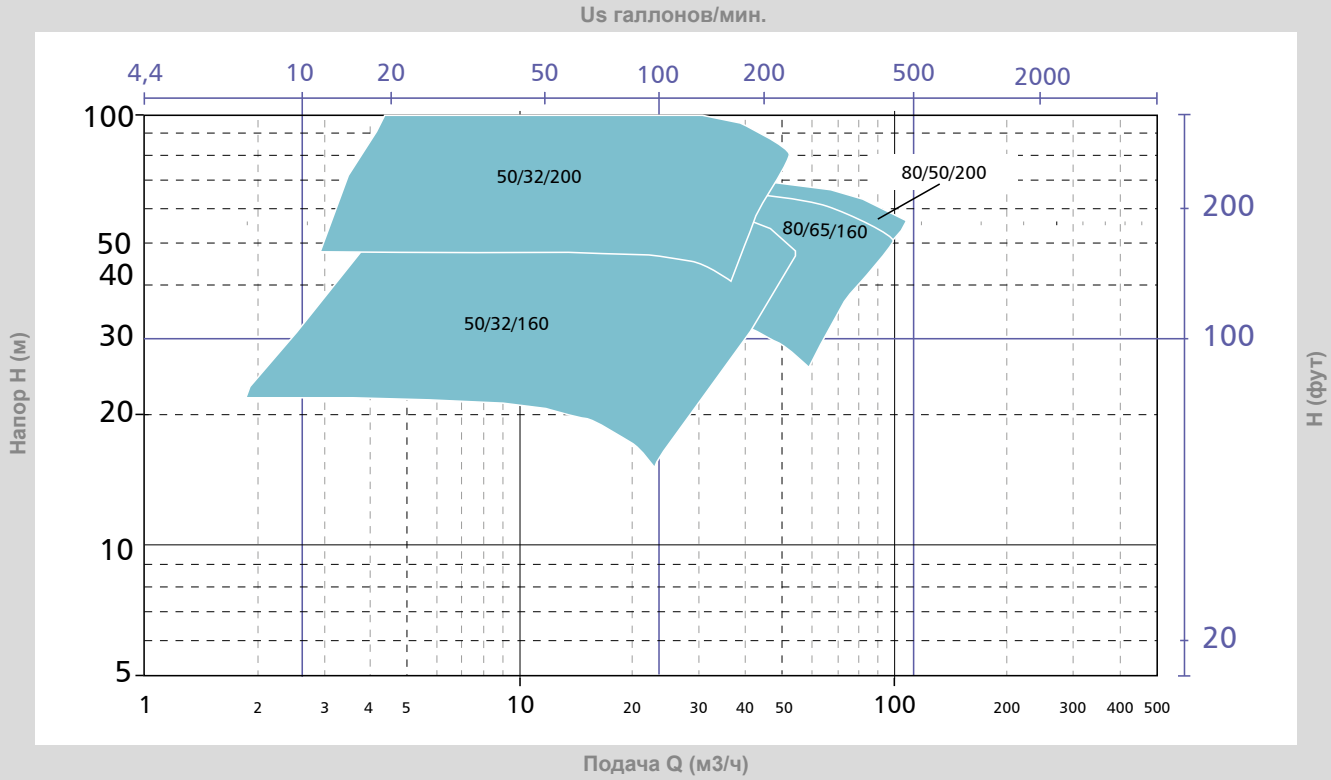

RHEINHÜTTE PUMPEN
An ITT Brand

ITT RHEINHÜTTE Pumpen GmbH
Rheingaustraße 96-98
D-65203 Wiesbaden
T +49 611 604-0
info@rheinhuette.com
www.rheinhuette.de

3.03.5100/002-1123_ru_xy

B.RCNKuPlus.ru-RU.2023-11