RHEINHÜTTE PUMPEN

An ITT Brand

RCKu

Горизонтальные пластмассовые насосы

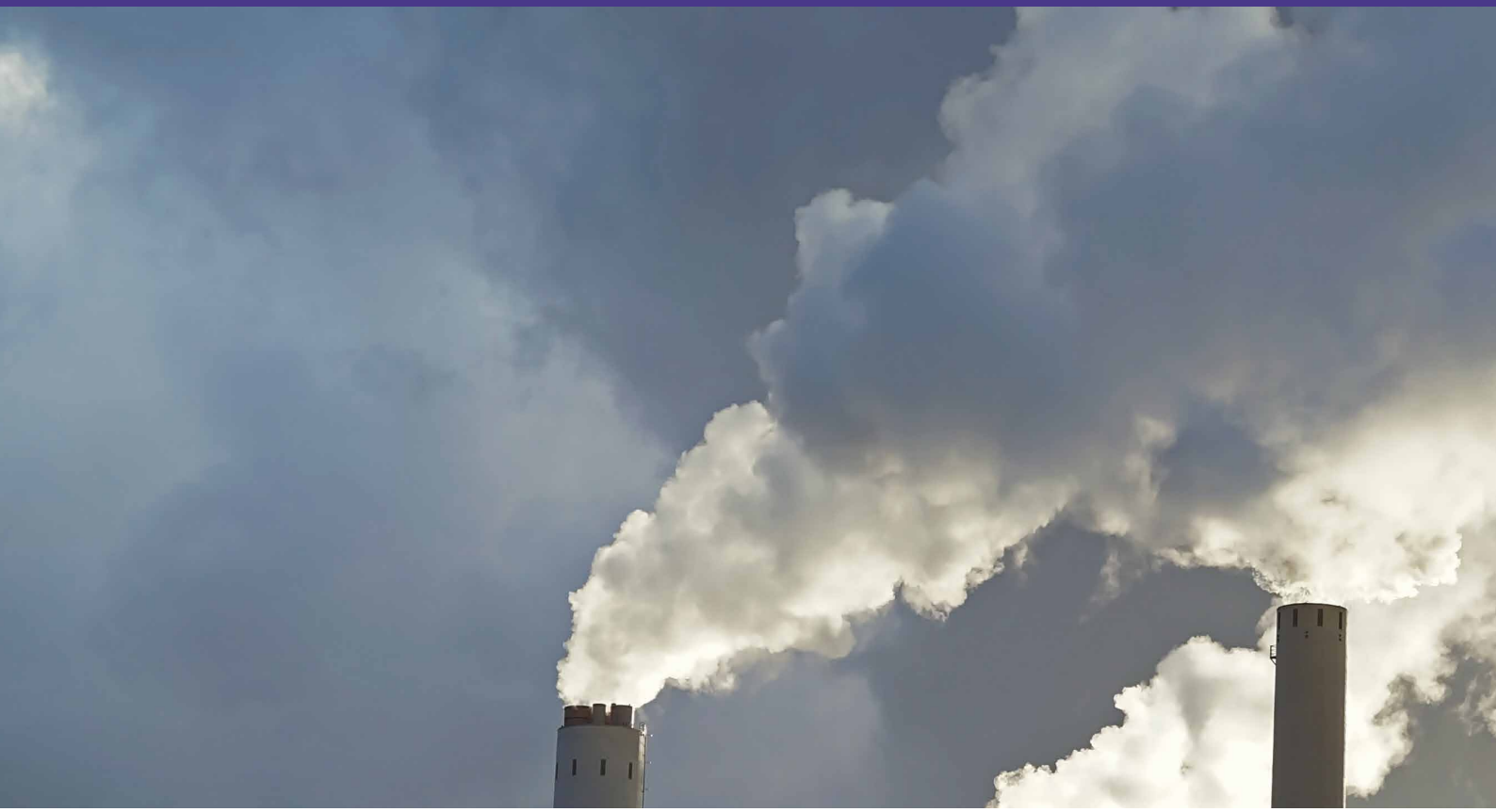

RCKu

Для небольшой объемной подачи

RCKu является недорогим горизонтальным насосом с подшипниковой стойкой для небольших значений подачи, ниже предусмотренных стандартном.

Насос RCKuF с двигателем, установленным на фланце, является модификацией базовой модели, идентичной ей за исключением привода. Привод осуществляется с помощью стандартного двигателя, установленного внутри на фланце, на валу которого установлен вал насоса с рабочим колесом и уплотнением вала.
Это конструктивное решение обеспечивает недорогую и компактную конструкцию.

RCKuF

Конструктивные особенности

- Исполнение: горизонтальное, одноступенчатое
- Форма корпуса: спиральный корпус с простой спиралью
- Смазывание опор подшипников: консистентной смазкой
- варианты монтажа: опорная плита, опорная рама или монтаж без фундамента
- Соединение с двигателем: непосредственное соединение или обгонная муфта
- Температура окружающей среды: -20 °C до +60 °C
- Процентное содержание твердых включений: около 5 %

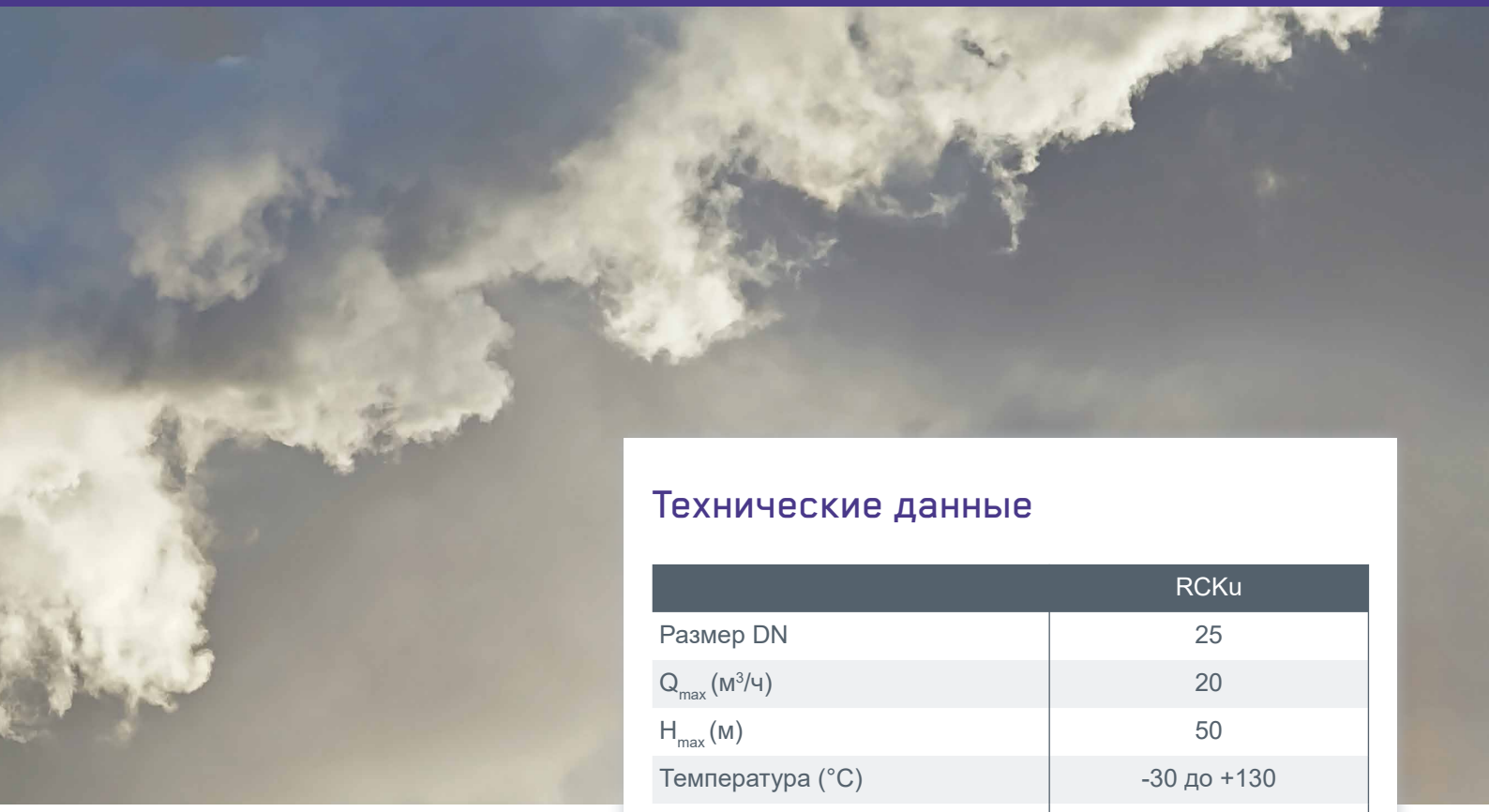

Технические данные

	RCKu
Размер DN	25
Q_{max} (м³/ч)	20
H_{max} (м)	50
Температура (°C)	-30 до +130
Стандарты	ISO 5199
Открытое рабочее колесо	Стандарт
Конструкция фланцевого двигателя	RCKuF
Уплотнение	Торцевое уплотнение

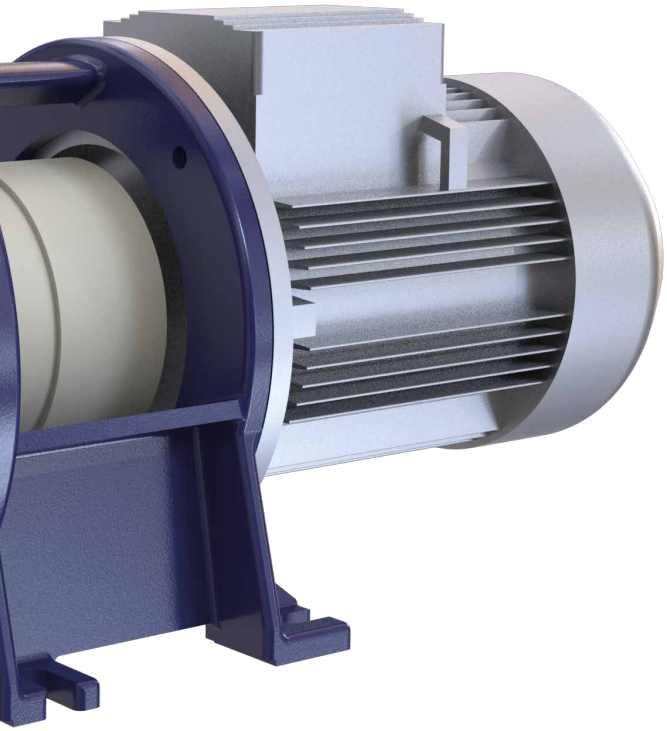

Опции

- Слив среды из корпуса
- Различные варианты промывки
- Датчик контроля температуры и вибрации
- фланцевые соединения по международным стандартам
- термосифонная система
- Система уплотнения
- Накопительный бак на всасе
- Принадлежности насоса

Области применения

- Химические сточные воды
- Хлорщелочной электролиз
- Морская вода
- Скруббер дымовых газов (мусоросжигательные печи)
- Рассол
- Соляная кислота
- Серная кислота
- Стальная промышленность
- Скруббер

Различные пластмассы

Наши эксперты-материаловеды помогут вам выбрать подходящий материал. Использование пластмасс является целесообразным в специальных случаях при высоких требованиях к коррозионной стойкости с целью обеспечения длительного жизненного цикла насоса.

PP – полипропилен

Эта пластмасса является оптимальной для простых, распространенных случаев применения. Она имеет отличные характеристики при температурах от 0 до +80 °C. PP отлично работает с кислотами, щелочами и растворами солей, а также солянокислыми травильными растворами.

PVDF – Polyvinylidenfluorid

Частичное фторирование этой пластмассы многократно повышает ее химическую стойкость. PVDF является стойким к большинству растворителей, кислот и окислителей. Для многих применений в химической промышленности PVDF является оптимальным материалом при температурах от -20 до 130 °C.

PE 1000 (UHMWPE) – полиэтилен

Замечательным свойством этого высокомолекулярного полимера является его износостойкость при наличии твердых веществ в транспортируемой среде. К тому же он имеет широкий спектр коррозионной стойкости.
Во многих случаях в диапазоне температур от -50 до +80 °C PE 1000 является альтернативой высококачественной стали.

Основные отличительные особенности

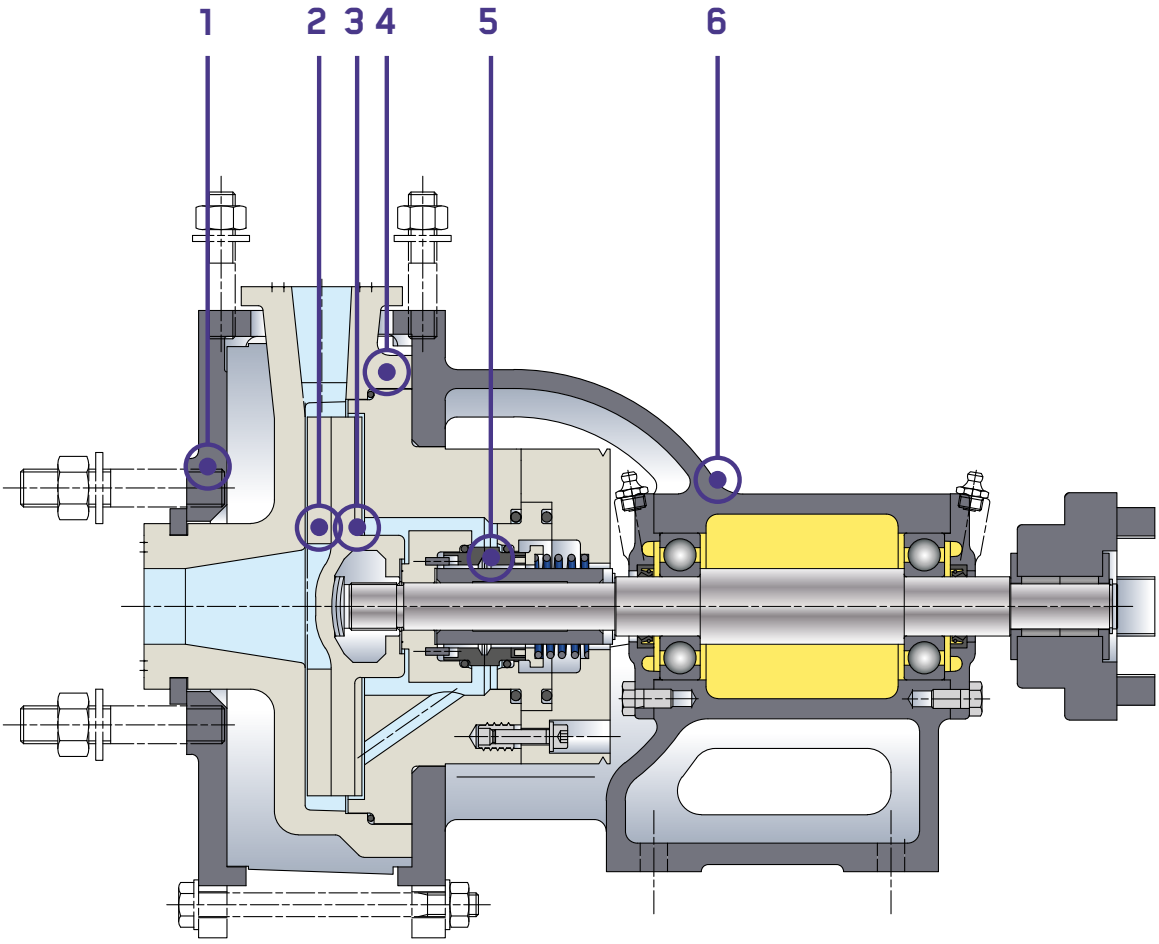

1 Восприятие всех внешних усилий с помощью прочной металлической футеровки.

2 Низкая опасность засорения благодаря открытой направляющей рабочего колеса.

3 Уравновешивание осевого усилия обратными лопатками рабочего колеса.

4 Высокая эксплуатационная надежность благодаря массивным деталям из пластмассы.

5 Надежное торцевое уплотнение одностороннего действия без металлических частей в области среды. Возможна установка торцевых уплотнений двойного действия.

6 Защита всех металлических деталей от коррозии с помощью многослойного полимерного покрытия.

Рабочие области

RCKu : 50 Гц n = 1450 /мин

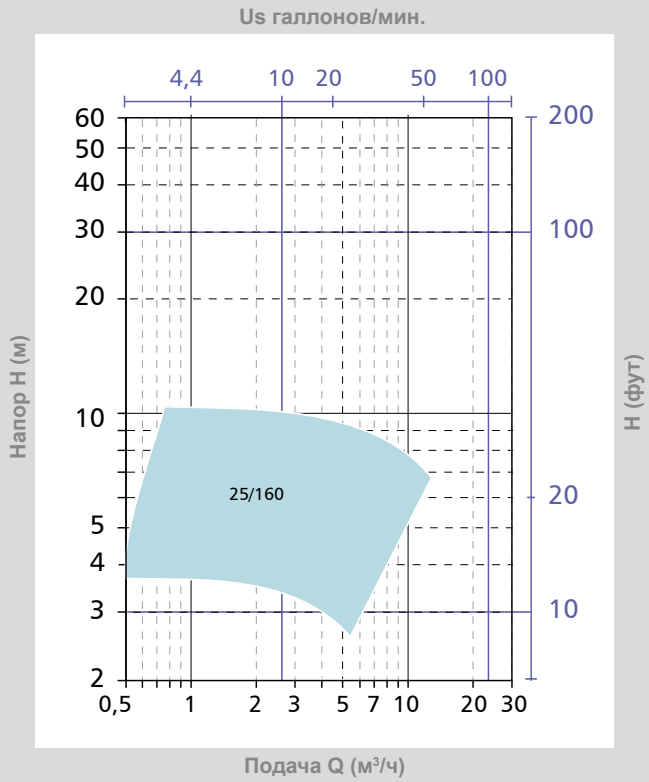

RCKu : 50 Гц n = 2900 /мин

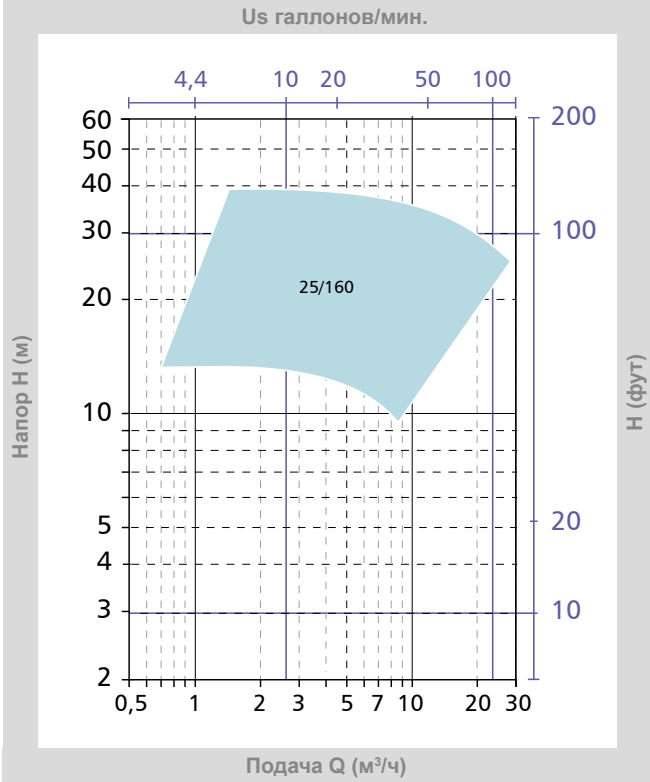

RCKu : 60 Гц n = 1750 /мин

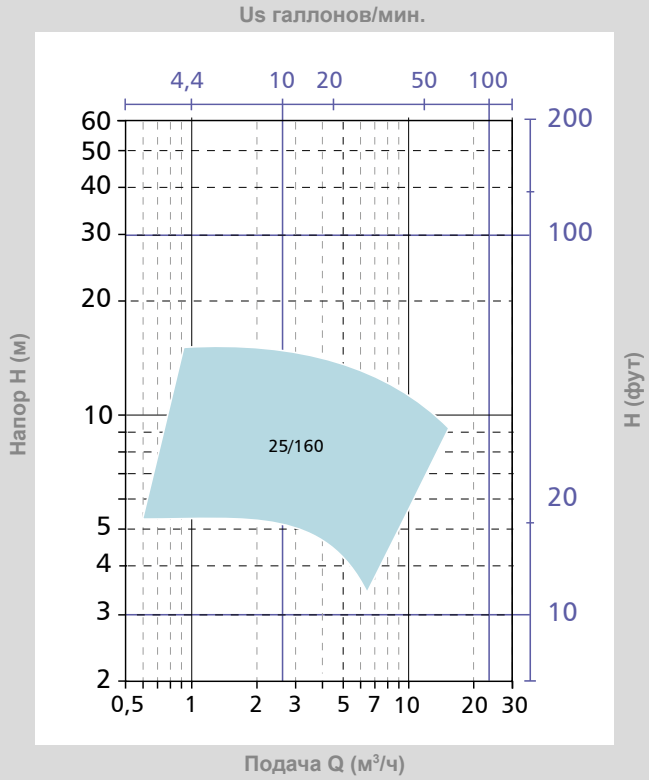

RCKu : 60 Гц n = 3500 /мин

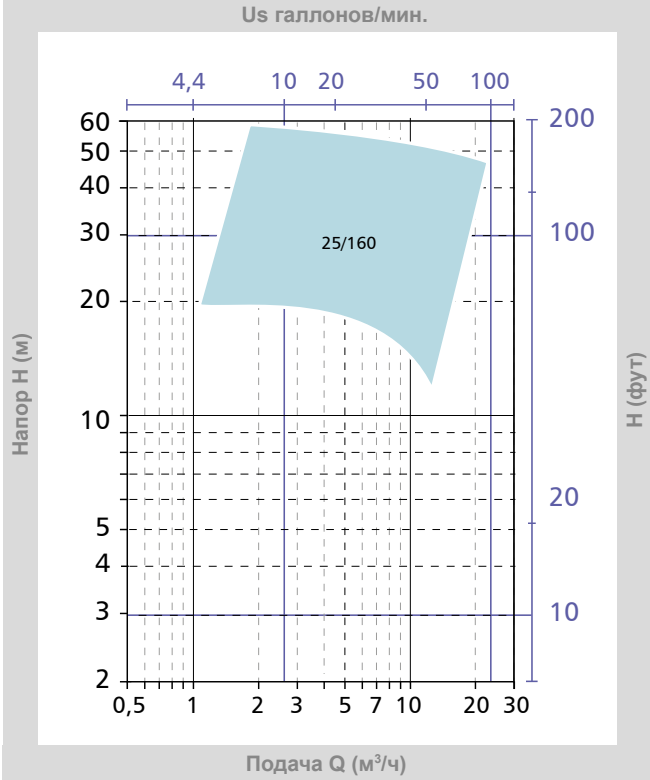

Размеры насосов и монтажные размеры

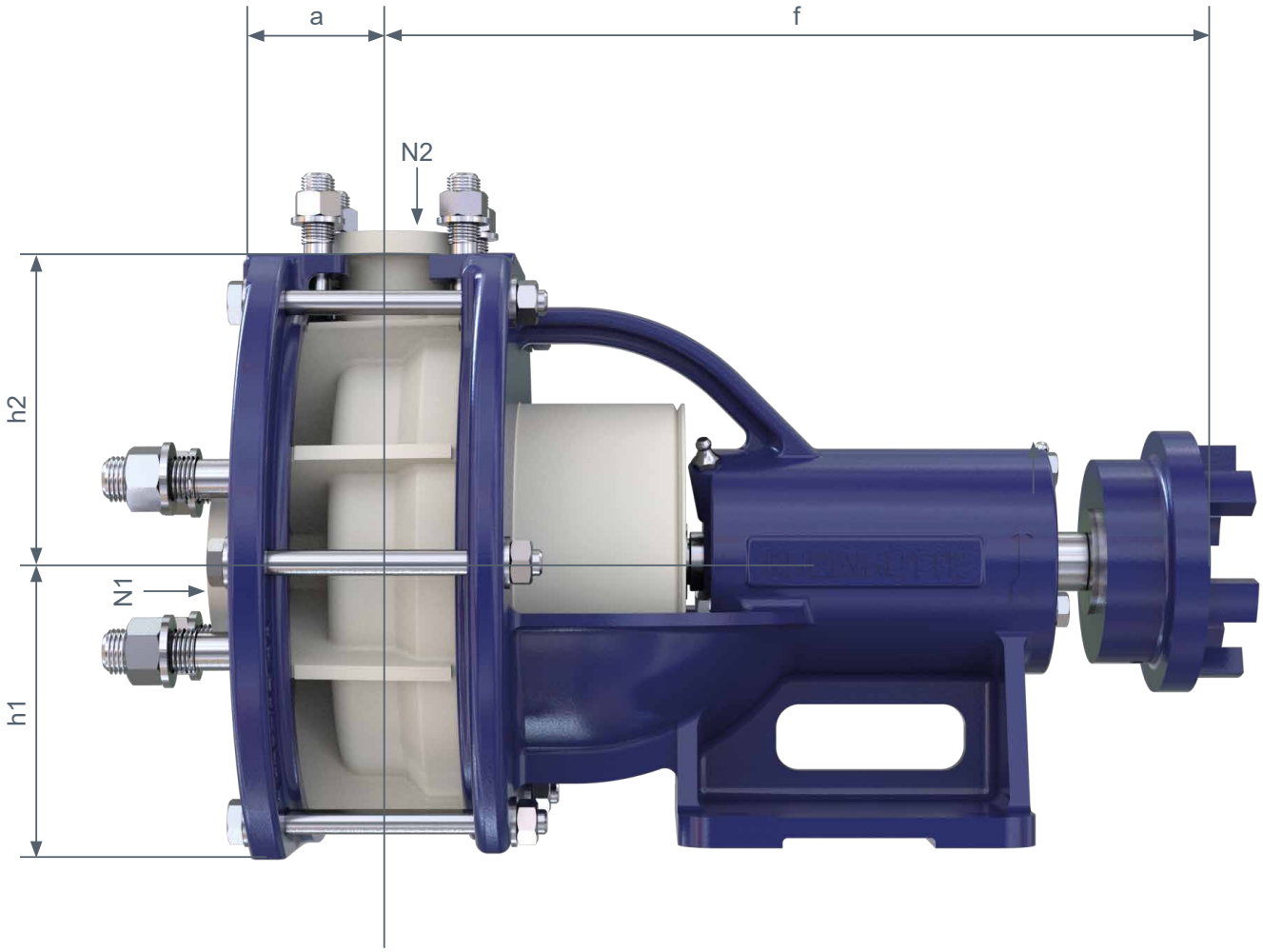

Размер		LT	Габариты насоса				Размеры фланца	
			a	f	h_1	h_2	N2	N1
25/160	RCKu	1	75	335	118	135	25	32
25/160	RCKuF	1	75	190	118	135	25	32

LT = Опора подшипника N1 = Всасывающий фланец N2 = Фланец на стороне нагнетания

Все размеры указаны в миллиметрах.

RHEINHÜTTE PUMPEN

An ITT Brand

ITT RHEINHÜTTE Pumpen GmbH
Rheingaustraße 96-98
D-65203 Wiesbaden
T +49 611 604-0
info@rheinhuette.com
www.rheinhuette.de

3.07.0001/001-1122_ru_xy

B.RCKu.ru-RU.2022-11