RHEINHÜTTE PUMPEN

An ITT Brand

RCKu

Horizontale Kunststoffpumpe

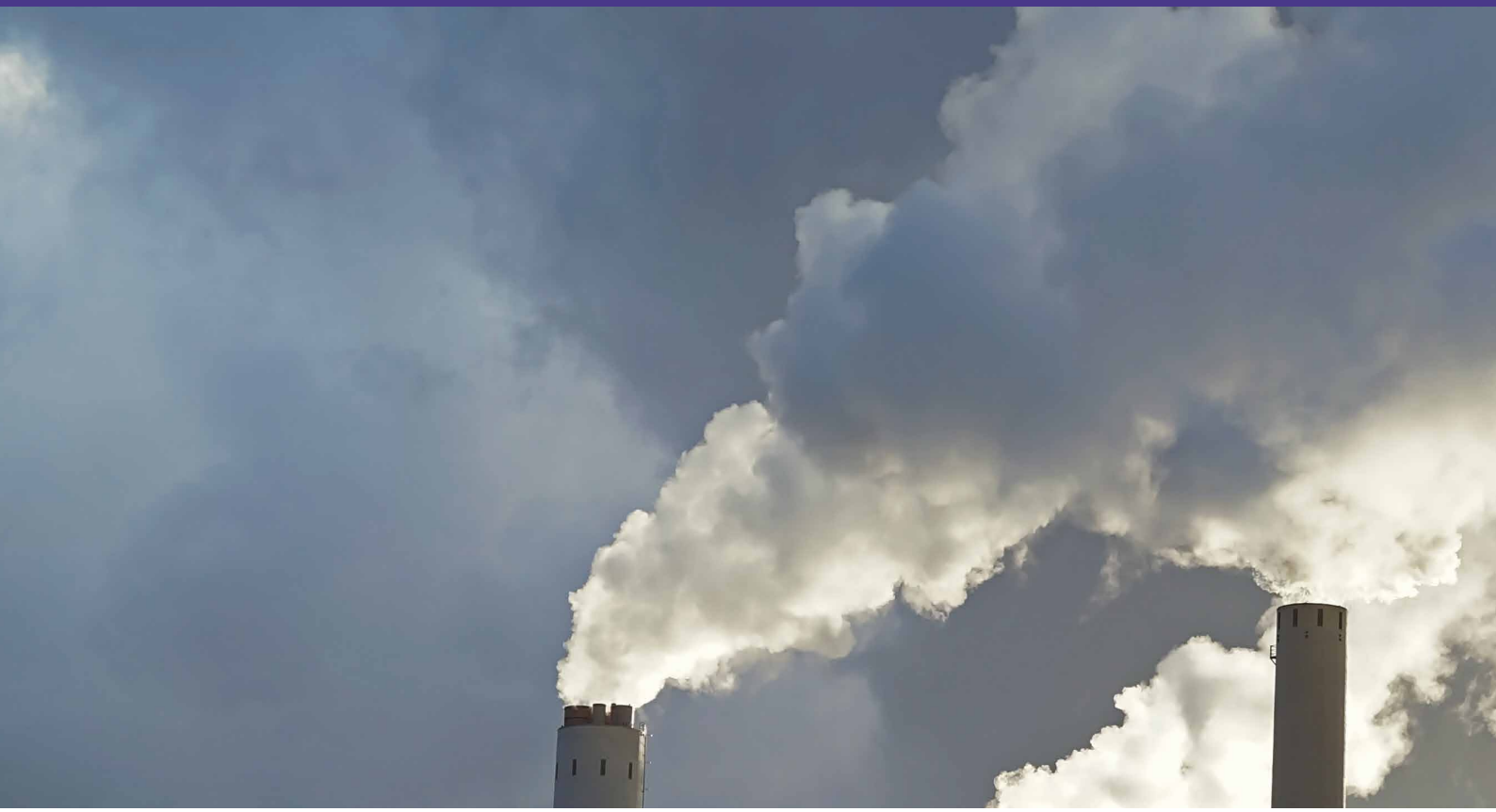

RCKu

Für kleine Förderleistungen

Die RCKu ist eine kostengünstige horizontale Lagerstuhlpumpe für kleinere Leistungen unterhalb der Norm.

Die Flanschmotorpumpe RCKuF ist aus dem Basismodel entstanden und mit diesem bis auf den Antrieb identisch. Der Antrieb erfolgt über innen angeflanschten Normmotor, auf dessen Welle die Pumpenwelle aufgesetzt ist, die Laufrad und Wellendichtung aufnimmt. Diese Konstruktionslösung führt zu einer kostengünstigen und platzsparenden Bauweise.

Konstruktionsmerkmale

- Ausführung: horizontal, einstufig
- Gehäuseform: Spiralgehäuse mit Einfachspirale
- Lagerträgerschmierung: Fettschmierung
- Aufstellungsarten: Grundplatte, Grundrahmen oder fundamentlose Aufstellung
- Motorkupplung: Direktkupplung oder Freilaufkupplung
- Umgebungstemperaturgrenze: -20 °C bis +60 °C
- Feststoffanteilgrenze: ca. 5 %

RCKuF

Technische Daten

	RCKu
Größe DN	25
Q_{max} (m^3/h)	20
H_{max} (m)	50
Temperatur (°C)	-30 bis +130
Normen	ISO 5199
Offenes Laufrad	Standard
Flanschmotorausführung	RCKuF
Abdichtung	Gleitringdichtung

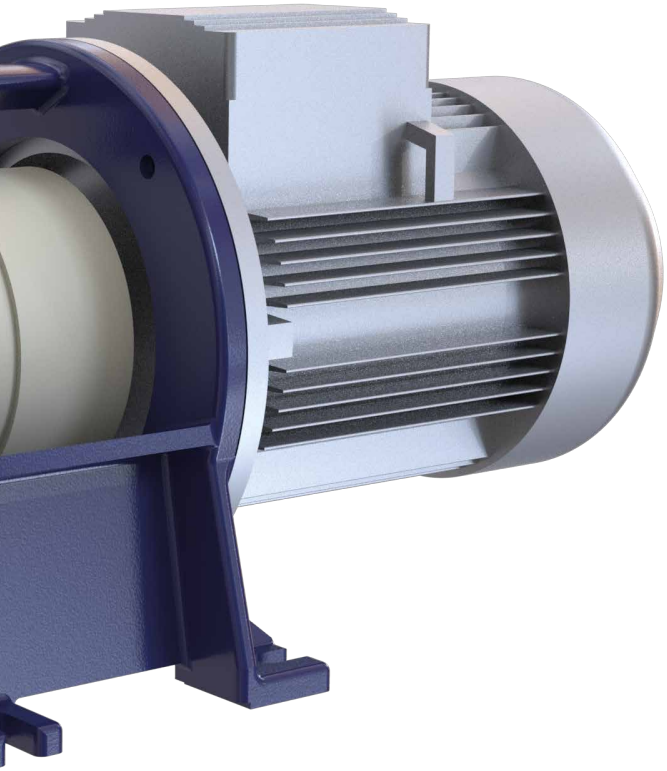

Optionen

- Gehäuseentleerung
- Spülung in verschiedenen Ausführungen
- Temperatur- und Schwingungsüberwachung
- Flanschanschlüsse nach internationalen Standards
- Thermosyphonsystem
- Quenchsystem
- Vorlage- oder Ansaugbehälter
- Pumpenzubehör

Anwendungsgebiete

- Chemisches Abwasser
- Chloralkali-Ektrolyse
- Meerwasser
- Rauchgas-Wäscher (Müllverbrennungsanlagen)
- Salzsole
- Salzsäure
- Schwefelsäure
- Stahlindustrie
- Wäscher

Kunststoff-Werkstoffe

Unsere Werkstoffexperten helfen bei der Wahl des richtigen Werkstoffes. Der Einsatz von Kunststoffen ist besonders bei Anwendungsfällen mit hohen Anforderungen an die Korrosionsbeständigkeit gefragt um einen langen Lebenszyklus der Pumpe zu gewährleisten.

PP – Polypropylen

Dieser Kunststoff ist besonders geeignet für einfache, gängige Anwendungen. Er bietet bei Temperaturen von 0 bis 100 °C erstaunliche Leistungen. PP hat sich bei Säuren, Laugen und Salzlösungen ebenso bewährt wie in Salzsäurebeizen.

PE 1000 (UHMWPE) – Polyethylen

Herausragende Eigenschaft dieses hochmolekularen Polymers ist sein Verschleißwiderstand bei Feststoffen im Fördermedium. Hinzu kommt ein breites Spektrum an Korrosionsfestigkeit.
Im Temperaturbereich von -50 bis +80 °C ist PE 1000 in vielen Fällen eine Alternative zu Edelstählen.

PVDF – Polyvinylidenfluorid

Die Teilfluorierung dieses Polymers erhöht seine chemische Beständigkeit um ein Vielfaches. PVDF ist gegen die meisten Lösungsmittel, Säuren und Oxidationsmittel beständig. Für viele Anwendungen in der chemischen Industrie ist PVDF von -20 bis 130 °C ein optimaler Werkstoff.

Wesentliche Merkmale

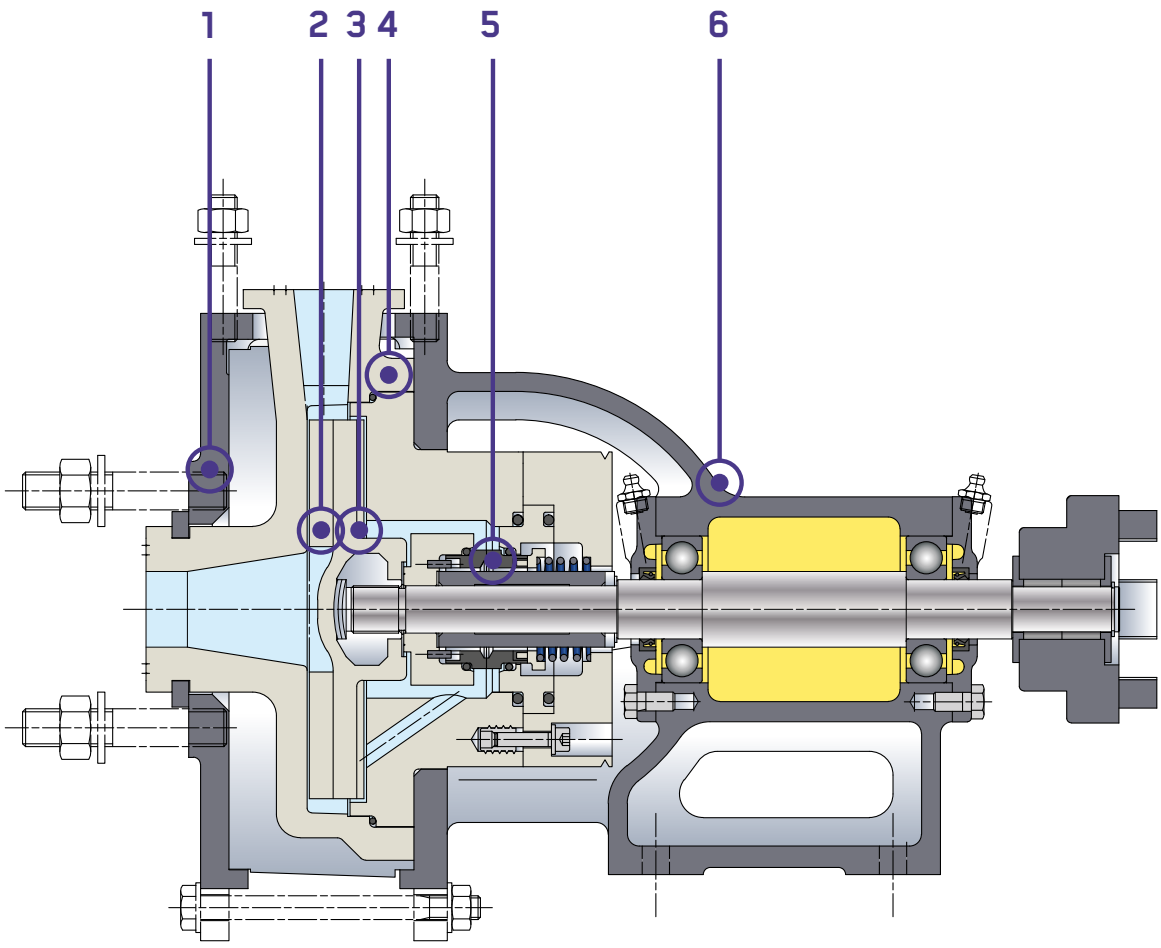

1 Aufnahme aller äußeren Kräfte durch robuste Metallpanzerung.

2 Geringe Verstopfungsgefahr durch offene Laufradführung.

3 Axialschubentlastung durch Laufrad-Rückenschaufeln.

4 Hohe Betriebssicherheit durch massive Kunststoffteile.

5 Betriebssichere einfachwirkende Gleitringdichtung ohne Metallteile im Bereich des Mediums. Einbau von doppeltwirkenden Gleitringdichtungen möglich.

6 Korrosionsschutz aller metallischen Teile durch mehrfache Kunstharzbeschichtung.

Leistungsbereiche

RCKu : 50 Hz n = 1450 /min

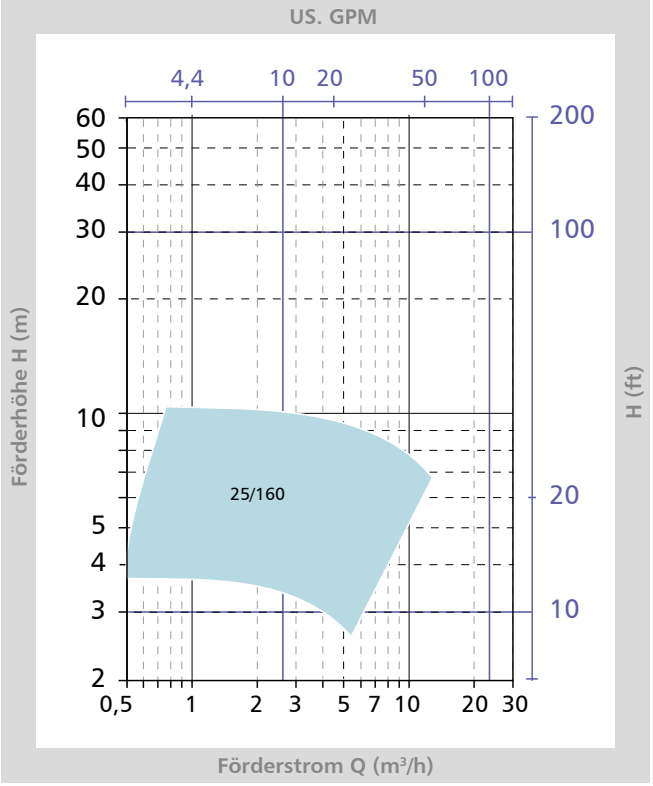

RCKu : 50 Hz n = 2900 /min

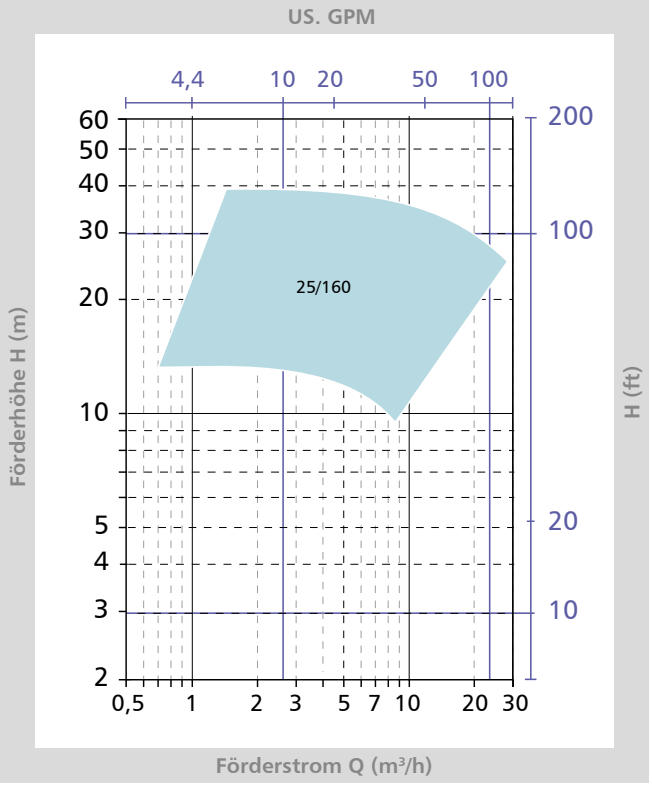

RCKu : 60 Hz n = 1750 /min

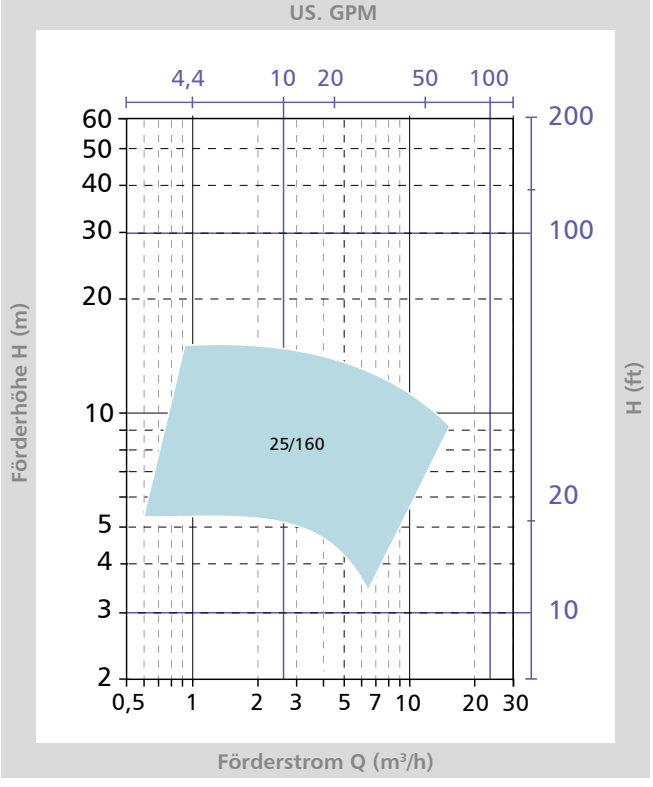

RCKu : 60 Hz n = 3500 /min

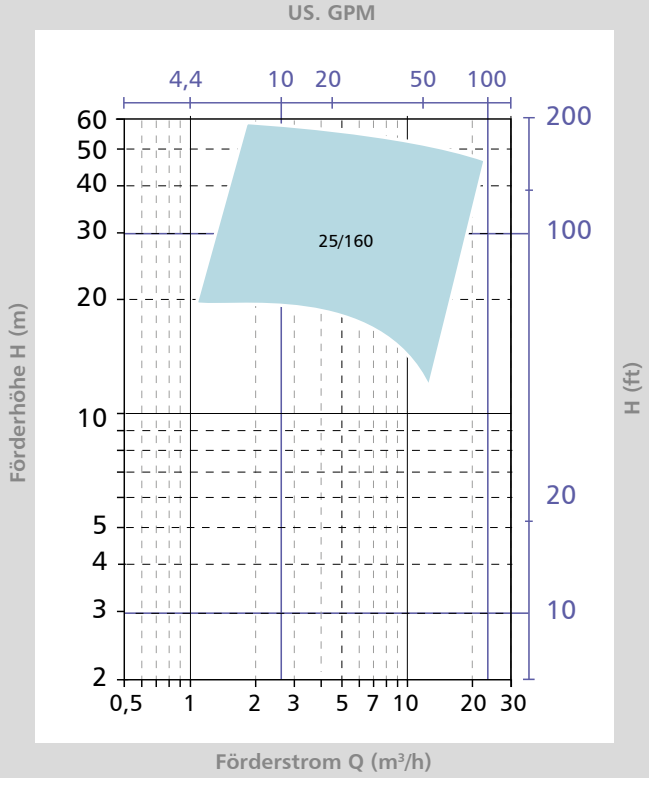

Pumpen- und Einbaumaße

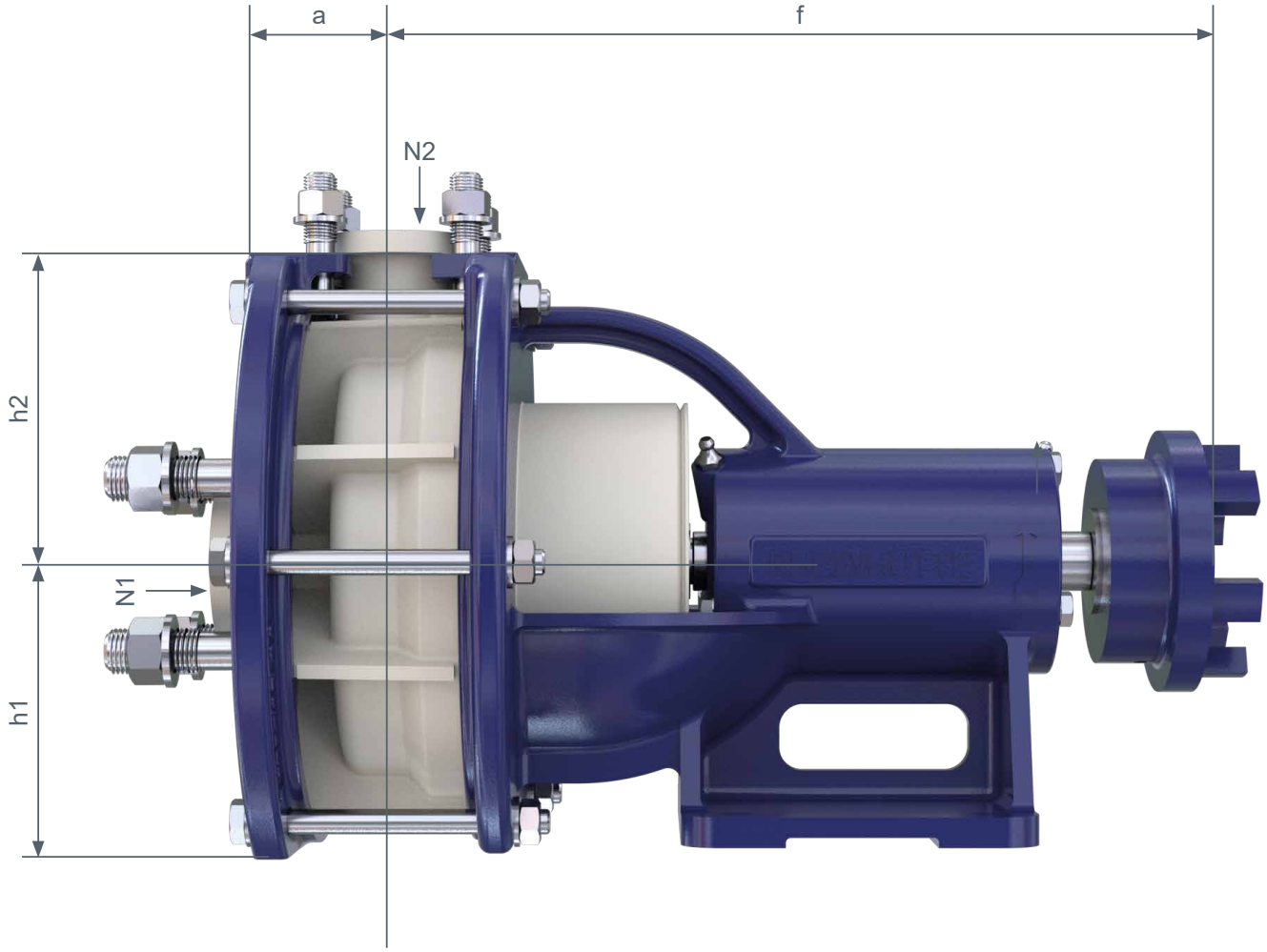

Größe		LT	Pumpenmaße				Flanschmaße	
			a	f	h_1	h_2	N2	N1
25/160	RCKu	1	75	335	118	135	25	32
25/160	RCKuF	1	75	190	118	135	25	32

LT = Lagerträger N1 = Saugflansch N2 = Druckflansch

Alle Maße sind in Millimetern angegeben.

RHEINHÜTTE PUMPEN

An ITT Brand

ITT RHEINHÜTTE Pumpen GmbH
Rheingaustraße 96-98
D-65203 Wiesbaden
T +49 611 604-0
info@rheinhuette.com
www.rheinhuette.de