RHEINHÜTTE PUMPEN

An ITT Brand

RCEV

Вертикальный металлический насос в консольном исполнении

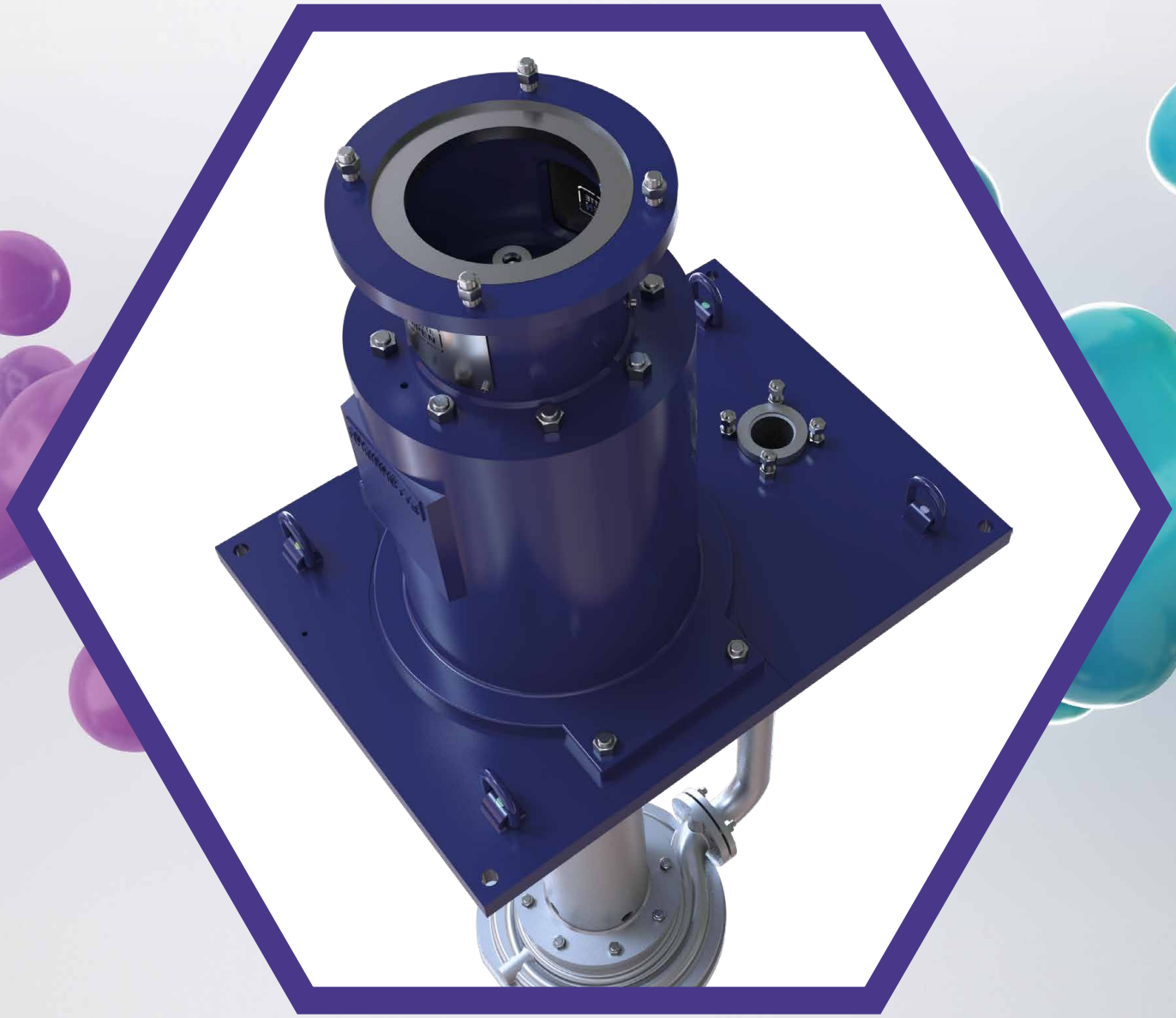

Насос RCEV

Оптимальный для твердых веществ

Насос типа RCEV хорошо подходит для перекачки твердых сред благодаря своей конструкции без опоры и рабочему колесу с передними и задними лопастями. Доступны 36 основных размеров.

Конструктивные особенности

- НОРМЫ: соответствует требованиям ISO 13709: 2009; API 610 11te Edition
- исполнение: вертикальное,одноступенчатое
- конструкция: Cantilever-Design
- форма корпуса: спиральный корпус с простой или двойной спиралью
- установка насоса: мокрая
- рабочее колесо: закрытое или открытое*
- смазка опоры подшипника: вязкая смазка
- варианты монтажа: опорная плита с бачком или стальная конструкция
- температура окружающей среды: -20°C до +60°C
- процентное содержание твердых включений: около 30 %

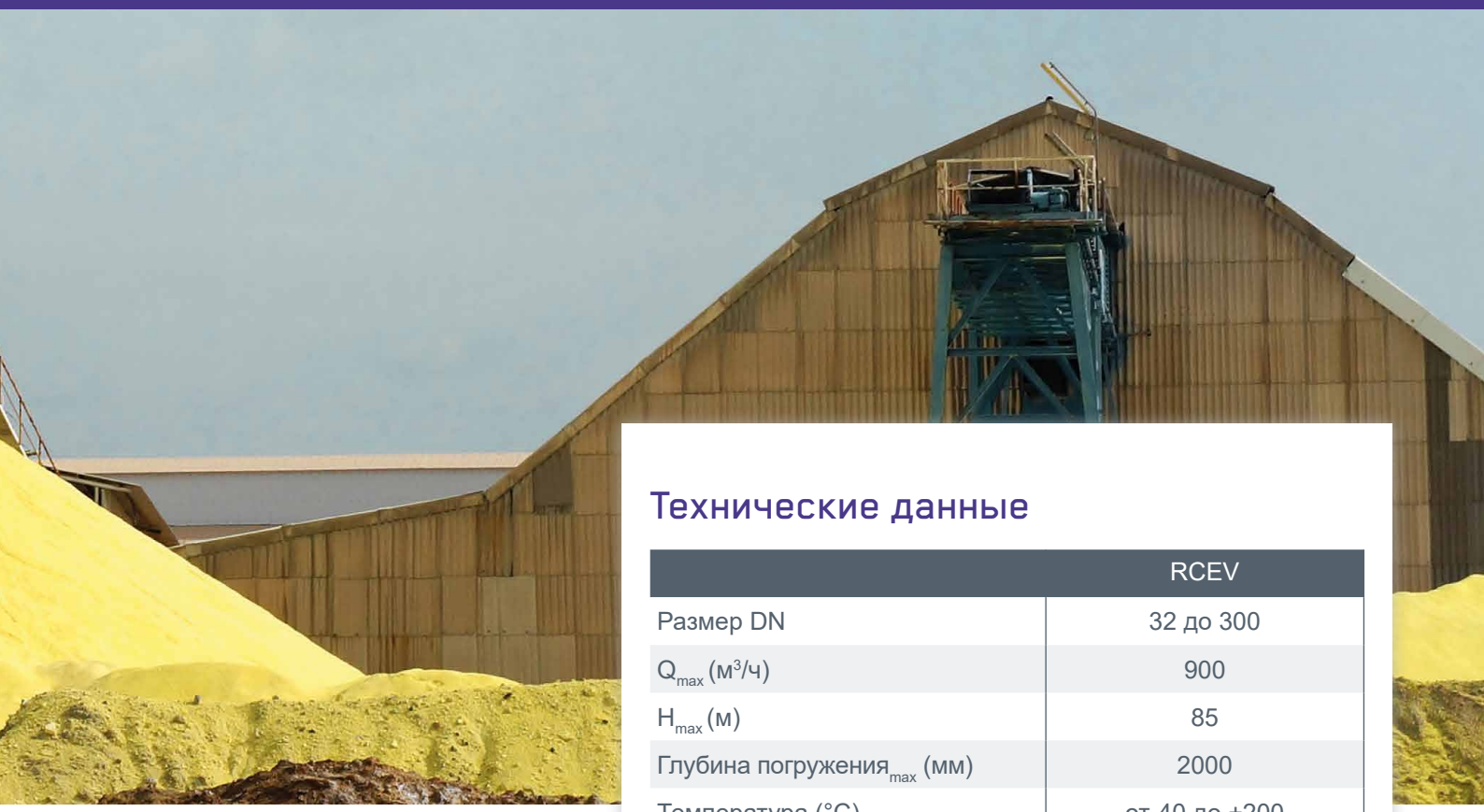

Технические данные

	RCEV
Размер DN	32 до 300
Q_{max} (м³/ч)	900
H_{max} (м)	85
Глубина погружения$_{max}$ (мм)	2000
Температура (°C)	от-40 до +200
Стандарты	ISO 5199
Исполнение с фланцевым двигателем	Стандарт
Закрытое рабочее колесо	Стандарт
Открытое рабочее колесо	Опция
С обогреваемой рубашкой	Опция
Уплотнение	манжета, сальниковое уплотнение

Опции

- обогреваемое исполнение
- датчик контроля температуры и вибрации
- Контроль состояния с помощью системы i-Alert®3
- фланцевые соединения по между-народным стандартам
- всасывающий патрубок с сетчатым фильтром или без него
- ЗиП насоса

Области применения

- растворы нитрата аммония
- DNT смеси
- удобрения
- Среды, содержащие твердые вещества
- кислоты для преобразования медной руды
- NPK/DAP
- фосфорная кислота
- серная кислота
- пульпа двуокиси титана
- серная кислота загрязненная

манжета
контактное уплотнение кольцевой формы

сальниковое уплотнение
в стандартном, обогре-ваемом, охлаждённом или газонепроницаемом варианте

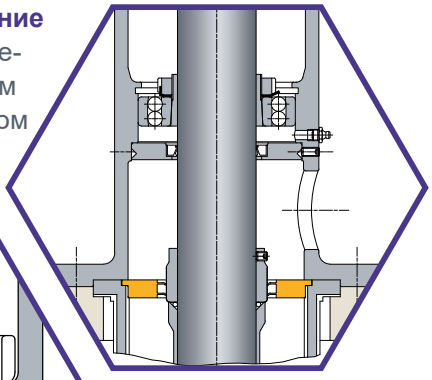

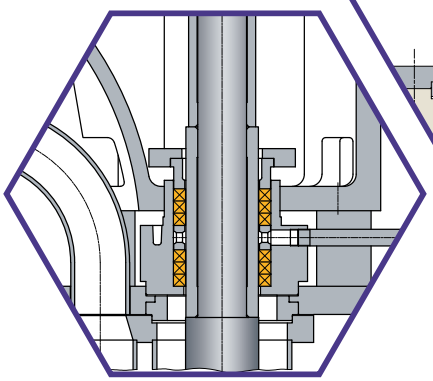

Основные отличительные особенности

RCEV A

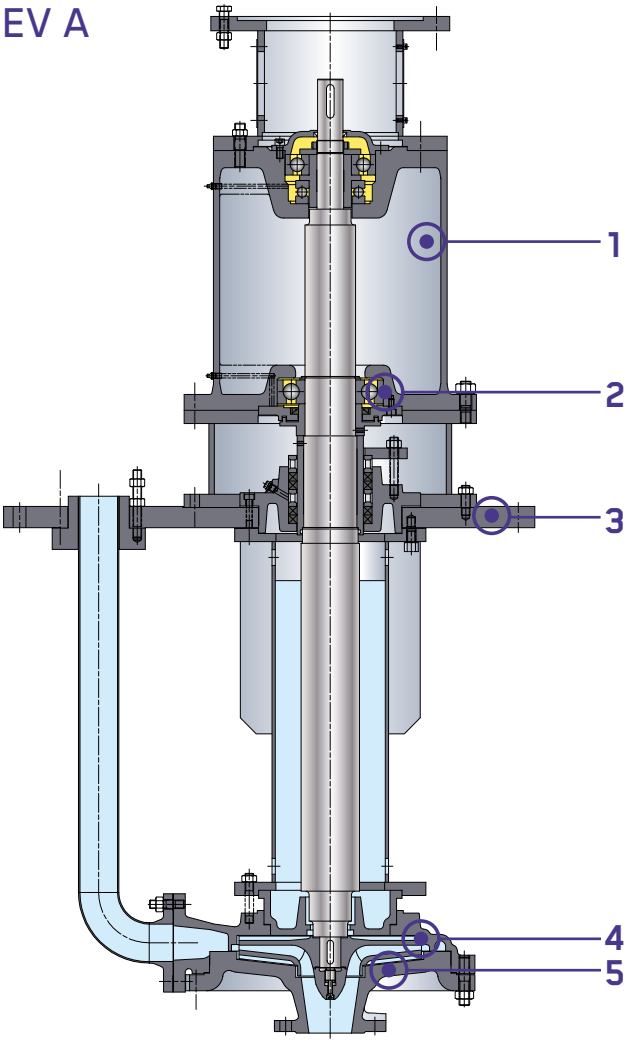

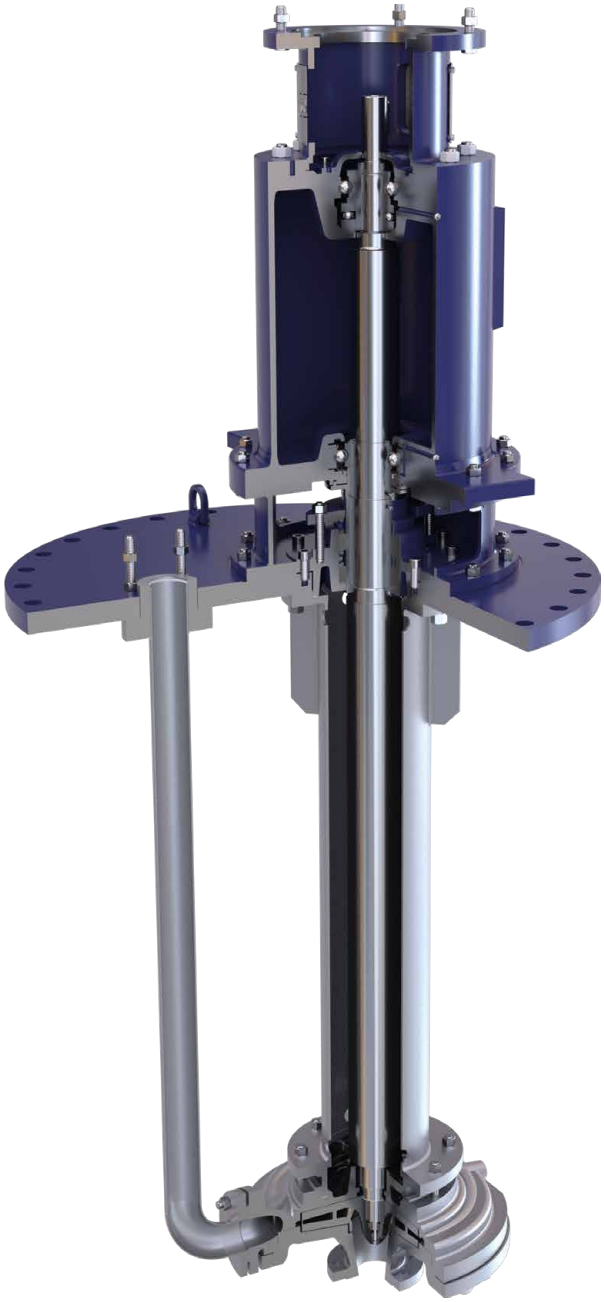

1 Прочная опора подшипника и система валов с хорошими размерами гарантируют гарантирует работу с малой вибрацией за пределами критической области.

2 Концепции уплотнения вала без соприкосновения с перекачиваемой средой и самосливная конструкция повышают надежность.

3 В зависимости от применения насос может поставляться как для закрытого контейнера, так и для отстойника или открытого контейнера.

4 Оптимальные скорости потока и направляющие потока специально разработаны для перекачки агрессивных и абразивных жидкостей.

RCEV YH

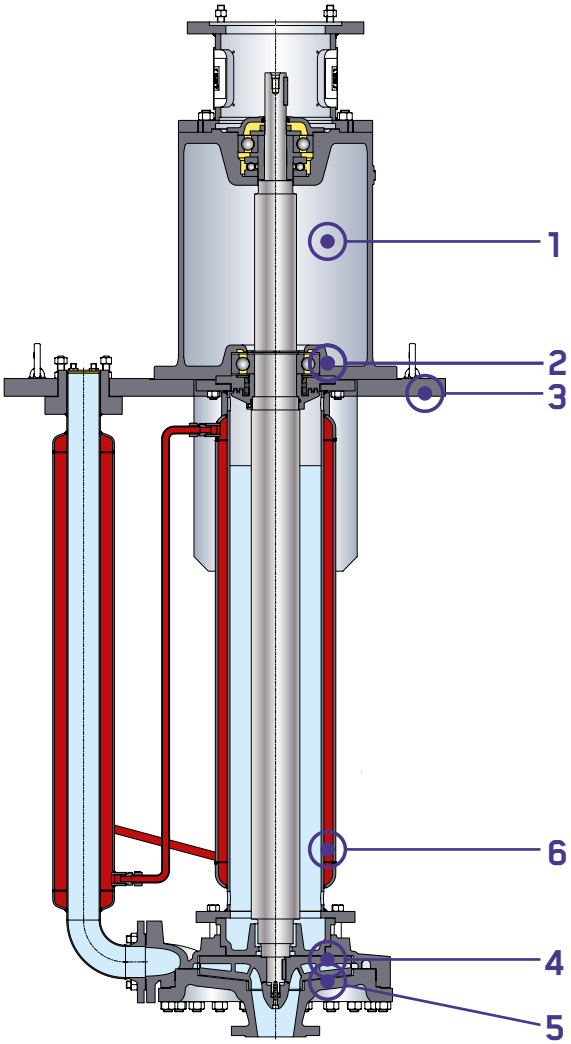

5 Передние и задние лопасти и соответствующие зазоры крыльчатки обеспечивают безопасную и малоизнашиваемую транспортировку сред, содержащих твердые частицы.

6 Возможен подогрев защитной трубы вала и трубы давления.

Чертежи разрезов в основном соответствуют варианту исполнения. Сохраняем право на внесение конструктивных изменений.

Монтажные размеры насосов

Размер	LT	установочная плита			Опорная плита				Монтажное отверстие		
		H	ød	h1	g	A	C	L3	P	R	N2
32/130	2	455	38	95	30	800	550	320	600	300	32
32/160	2	455	38	95	30	800	550	330	600	350	32
40/130	2	455	38	95	30	800	550	320	600	300	40
40/160	2	455	38	95	30	800	550	330	600	300	40
40/200	2	455	38	95	30	850	550	355	600	350	40
40/260	2	455	38	95	30	850	550	380	650	350	40
50/130	2	455	38	95	30	850	550	355	650	400	50
50/160	2	455	38	95	30	850	550	365	600	300	50
50/200	2	455	38	95	30	850	550	380	700	400	50
50/260	2	455	38	95	30	850	550	405	700	400	50
65/160	2	455	38	95	30	850	550	340	600	350	65
65/200	2	455	38	95	30	850	550	365	650	400	65
65/260	2	455	38	95	30	850	550	390	700	400	65
80/160	2	455	38	95	30	850	550	365	650	350	80
80/200	2	455	38	95	30	950	550	390	750	400	80
80/260	2	455	38	95	30	950	550	415	800	400	80
100/200	2	455	38	95	30	950	550	455	800	400	100
65/80/360	3	560	48	135	40	1000	750	435	850	600	65
80/320	3	560	48	135	40	950	650	440	800	500	80
100/260	3	560	48	135	40	1050	650	480	850	500	100
100/320	3	560	48	135	40	1050	750	505	900	550	100
125/260	3	560	48	135	40	1050	650	545	900	500	125
125/320	3	560	48	135	40	1200	750	570	1000	550	125
150/260	3	560	48	135	40	1200	650	610	1050	500	150
100/380	4	550	68	185	40	1150	750	525	950	600	100
100/430	4	550	68	185	40	1150	850	550	1000	700	100
125/380	4	550	68	185	40	1250	750	595	1050	600	125
150/320	4	550	68	185	40	1250	750	635	1100	550	150
150/380	4	550	68	185	40	1300	750	660	1150	550	150
200/320	4	550	68	185	40	1400	750	770	1250	600	200
200/380	4	550	68	185	40	1500	850	820	1350	650	200
200/430	4	550	68	185	40	1600	850	870	1400	700	200
250/320	4	550	68	185	40	1600	850	900	1450	650	250
250/380	4	550	68	185	40	1750	850	975	1550	650	250
250/430	4	550	68	185	40	1750	850	1000	1600	700	250
300/430	4	550	68	185	40	1950	1000	1075	1800	850	300

LT = опора подшипника N2 = фланец на стороне нагнетания

Модификация с обогревом для открытых карьеров (RCEV Y)

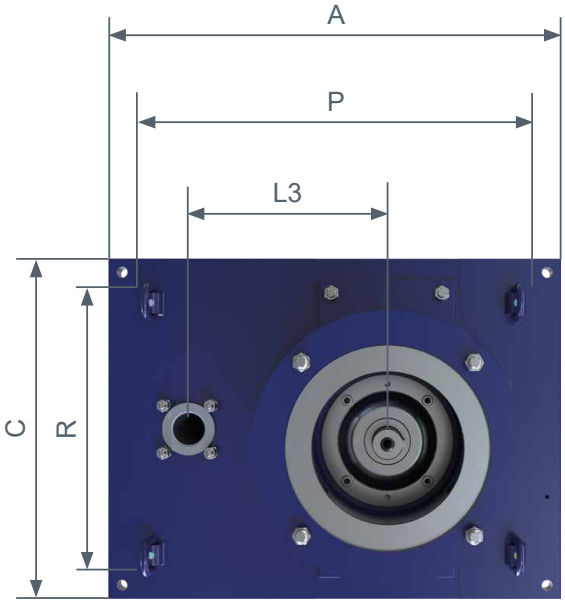

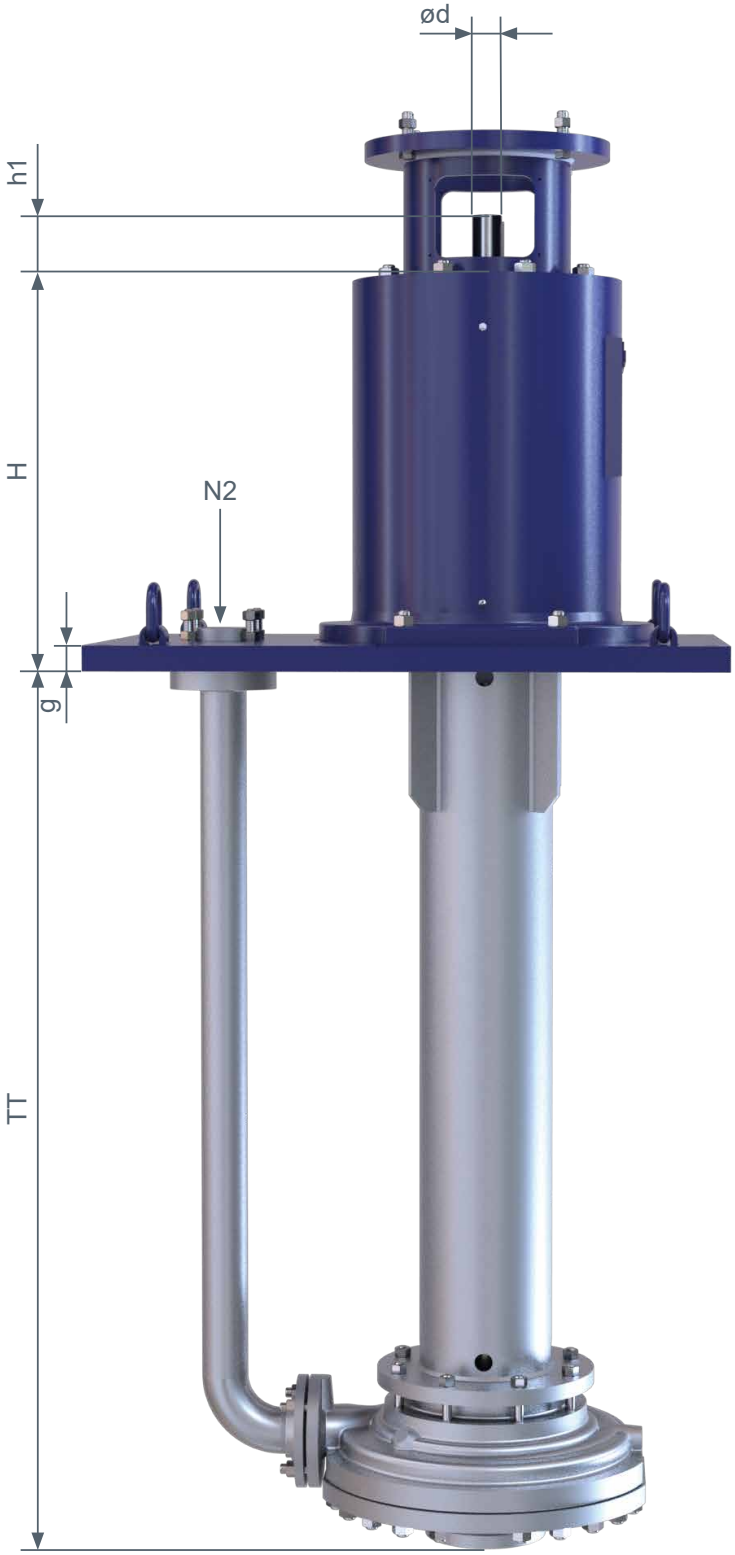

Глубина погружения (TT):
Максимальная глубина 2000 мм
Градация 250 мм

Монтажные размеры насосов

Размер	LT	установочная плита			Опорная плита				Монтажное отверстие	
		H	ød	h1	g	øm	L4	L3	øk1	N2
32/130	2	655	38	95	30	700	55	320	550	32
32/160	2	655	38	95	30	700	60	330	550	32
40/130	2	655	38	95	30	700	65	320	550	40
40/160	2	655	38	95	30	700	85	330	600	40
40/200	2	655	38	95	30	700	85	355	600	40
40/260	2	655	38	95	30	700	95	380	650	40
50/130	2	655	38	95	30	700	90	355	650	50
50/160	2	655	38	95	30	700	95	365	600	50
50/200	2	655	38	95	30	800	105	380	700	50
50/260	2	655	38	95	30	800	115	405	600	50
65/160	2	655	38	95	30	700	90	340	600	65
65/200	2	655	38	95	30	800	105	365	650	65
65/260	2	655	38	95	30	800	115	390	700	65
80/160	2	655	38	95	30	800	110	365	650	80
80/200	2	655	38	95	30	800	120	390	750	80
80/260	2	655	38	95	30	800	135	415	800	80
100/200	2	655	38	95	30	900	155	455	800	100
65/80/360	3	780	48	135	40	900	155	435	800	65
80/320	3	780	48	135	40	900	135	440	800	80
100/260	3	780	48	135	40	900	155	480	850	100
100/320	3	780	48	135	40	900	165	505	900	100
125/260	3	780	48	135	40	1000	225	545	900	125
125/320	3	780	48	135	40	1000	195	570	1000	125
150/260	3	780	48	135	40	1200	230	610	1050	150
100/380	4	800	68	185	40	1000	165	525	950	100
100/430	4	800	68	185	40	1000	180	550	1000	100
125/380	4	800	68	185	40	1200	205	595	1050	125
150/320	4	800	68	185	40	1200	230	635	1050	150
150/380	4	800	68	185	40	1200	245	660	1100	150
200/320	4	800	68	185	40	1400	320	770	1250	200
200/380	4	800	68	185	40	1400	335	820	1350	200
200/430	4	800	68	185	40	1400	345	870	1400	200
250/320	4	800	68	185	40	1600	385	900	1450	250
250/380	4	800	68	185	40	1600	420	975	1550	250
250/430	4	800	68	185	40	1600	425	1000	1600	250
300/430	4	800	68	185	40	1800	425	1075	1800	300

LT = опора подшипника N2 = фланец на стороне нагнетания

Модификация для закрытых резервуаров (RCEV A)

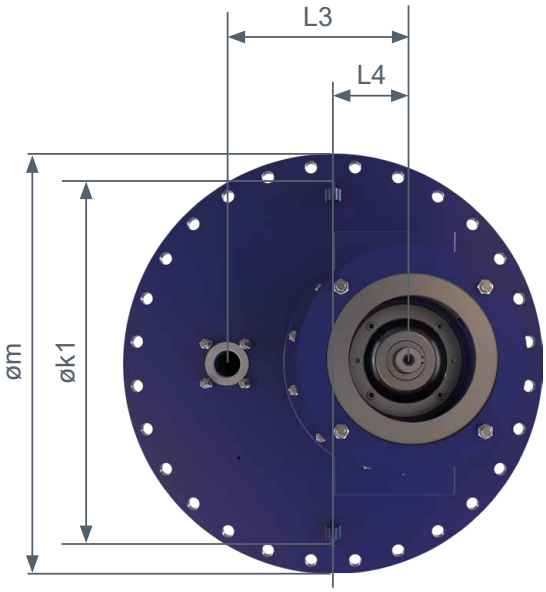

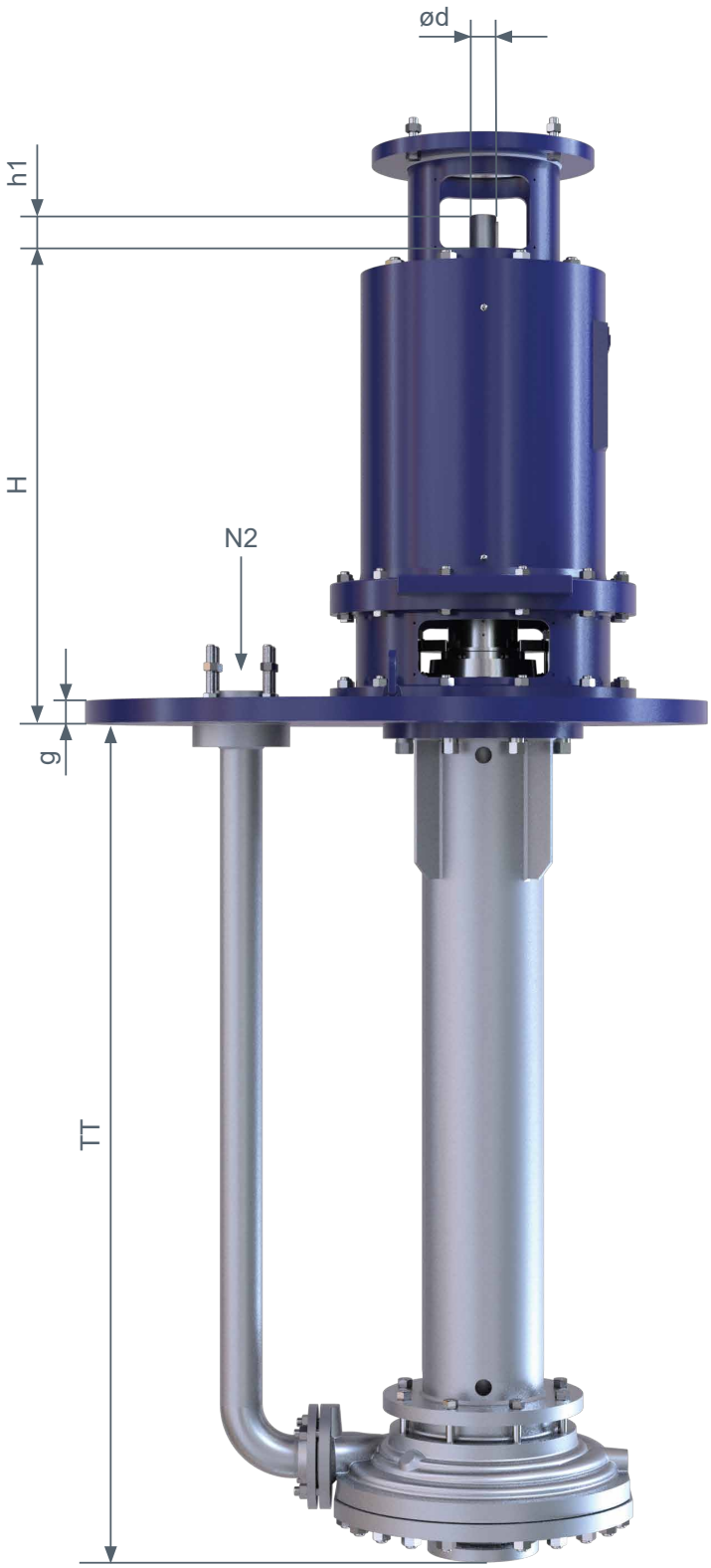

Глубина погружения (TT):
Максимальная глубина 1750 мм
Градация 250 мм

Рабочие области

RCEV : 50 Гц n = 1450 /мин ***n = 950 /мин**

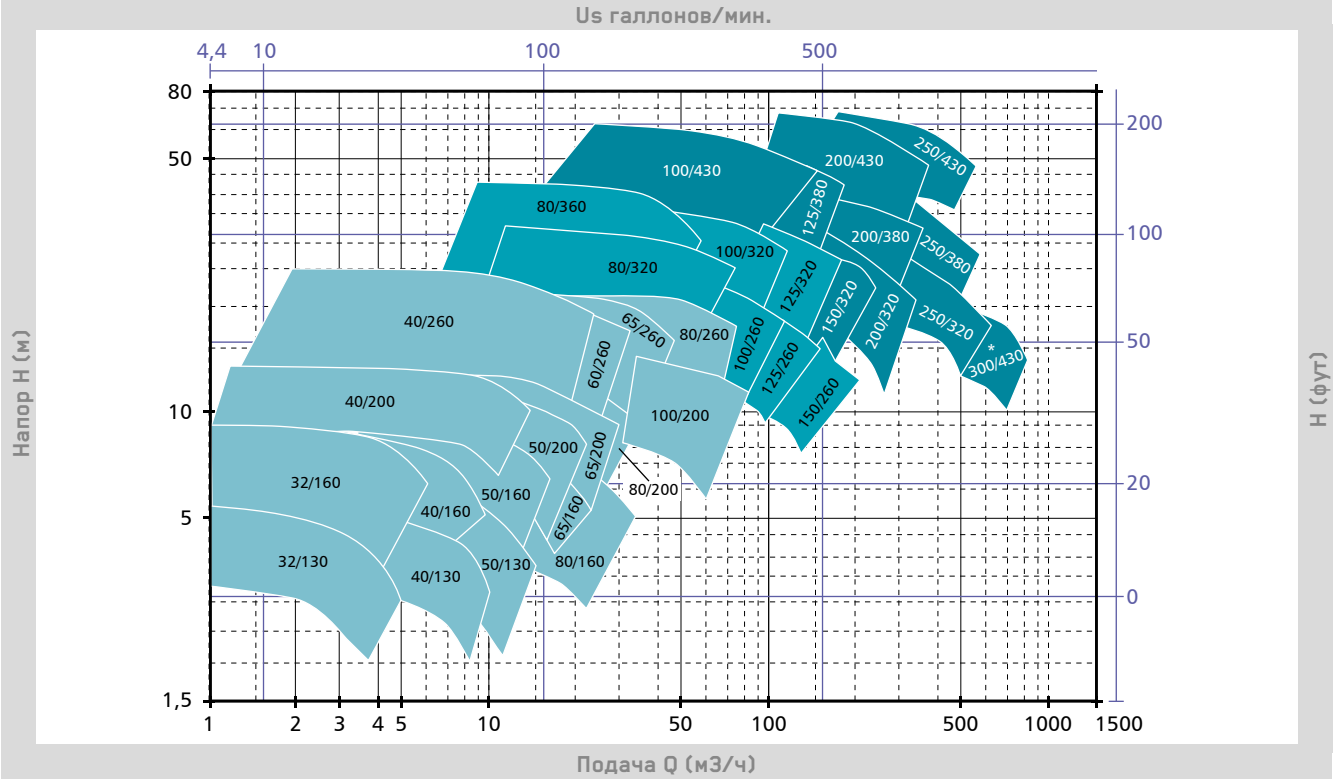

RCEV : 60 Гц n = 1750 /мин ***n = 1150 /мин**

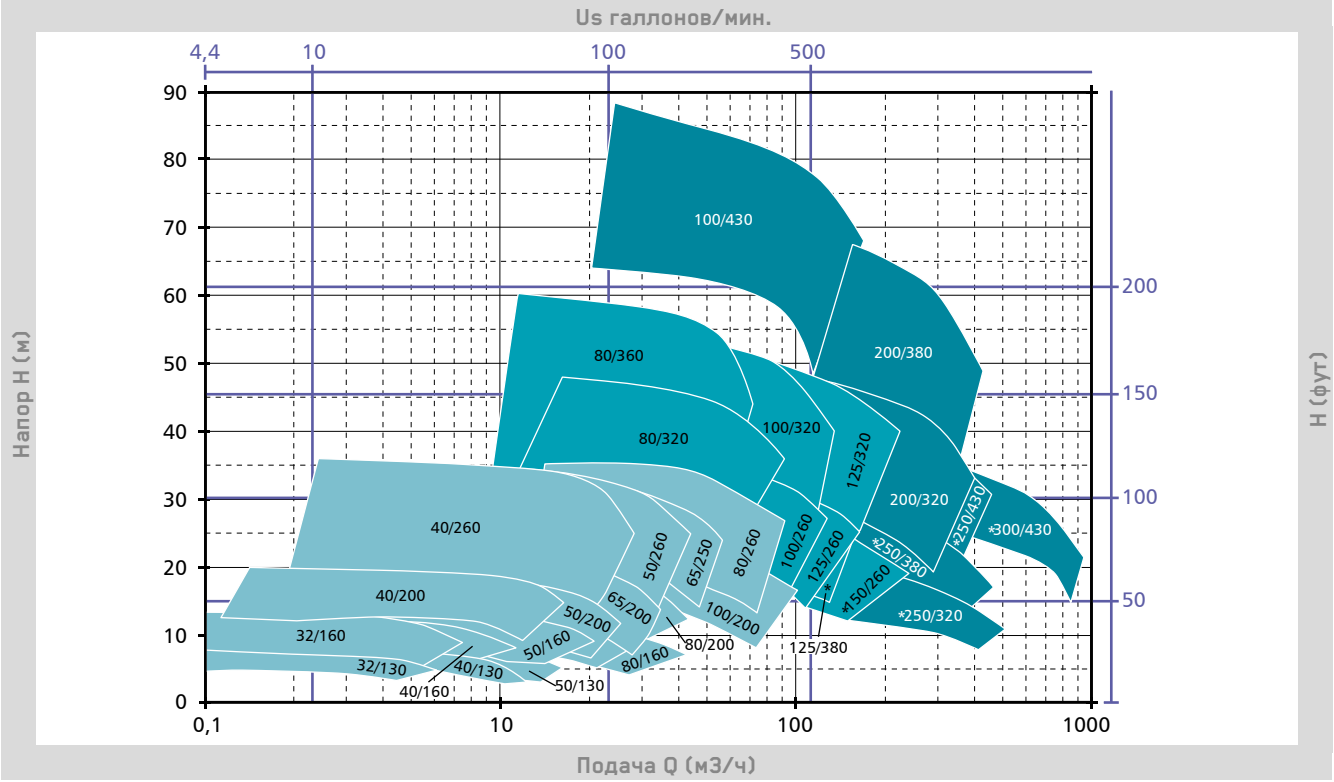

Опора подшипника 2 3 4

Металлических материалов

Наш ассортимент металлических материалов включает в себя большое количество различных сплавов, отличающихся между собой составом, структурой и процессом изготовления. Каждый сплав обладает определёнными характерными свойствами и подбирается индивидуально с учётом требований того или иного технологического процесса.

1.0619

Стальное термостойкое, ферритное литьё, предназначенное для перекачки некорозионных или слабокоррозионных сред до 450 °C, как например расплав серы.

1.4408

Аустенитная сталь (хром-никель-молибден) с хорошей коррозийной стойкостью. Подходит для перекачки почти всех видов органических кислот, 50 % едкого щёлока до 90 °C, лака типа KTL, чистой фосфорной кислоты, осушенного хлора, жидкой серы, PSA и других сред.

1.4136 S

Стальное, ферритное, высоколегированное литьё с высокой стойкостью к коррозии и эрозии. Типичными примерами использования являются перекачка высококонцентрированной серной кислоты до 180 °C, олеума, для производства минеральных удобрений, фосфорной кислоты с содержанием твёрдых включений и без.

1.4306 S

Материал, специально разработанный для перекачки расплава нитрата аммония, горячей азотной кислоты средней концентрации, а также для упарки отработанной азотной кислоты.

1.4517

Полуаустенитный, сплав с содержанием молибдена и меди, обладает повышенной прочностью к разъеданию дырок и коррозионному растрескиванию. Этот материал принадлежит к супер дуплексным нержавеющим сталям и используется для перекачивания сырой фосфорной кислоты с содержанием твёрдых включений до 100 °C, горячей морской воды, большинства хлорсодержащих сред, а также серной кислоты при всех концентрациях при низких температурах.

R 30.20

Специальная, аустенитная нержавеющая сталь с высоким содержанием молибдена и меди, обладающая высокой, межкристаллической стойкостью к вызванным коррозией трещинам и дыркам в металле. Насосы из этого сплава предназначены для перекачки 70 % каустической соды (щёлока) до температуры 200 °C, низкотемпературной серной кислоты различных концентраций, травильных растворов с серной кислотой, для различных технологий при производстве фосфорной кислоты, для перекачки растворов с высоким содержанием хлоридов и в осадительных ваннах.

1.4529 S

Высококачественный сплав с повышенной стойкостью к содержащим хлориды средам с твёрдыми включениями. Насосы из этого материала предназначены для перекачки абсорбирующих жидкостей, гипсовых пульп, содержащих кислоты и хлориды, для производства фосфорной кислоты, а также в выпарных аппаратах кристаллизационных процессов и для перекачки горячей морской воды.

RHEINHÜTTE PUMPEN

An ITT Brand

ITT RHEINHÜTTE Pumpen GmbH
Rheingaustraße 96-98
D-65203 Wiesbaden
T +49 611 604-0
info@rheinhuette.com
www.rheinhuette.de

3.19.0001/001-1222_ru_xy

B.RCEV.ru-RU.2022-12