RHEINHÜTTE PUMPEN

An ITT Brand

GVRN

Металлический вертикальный насос

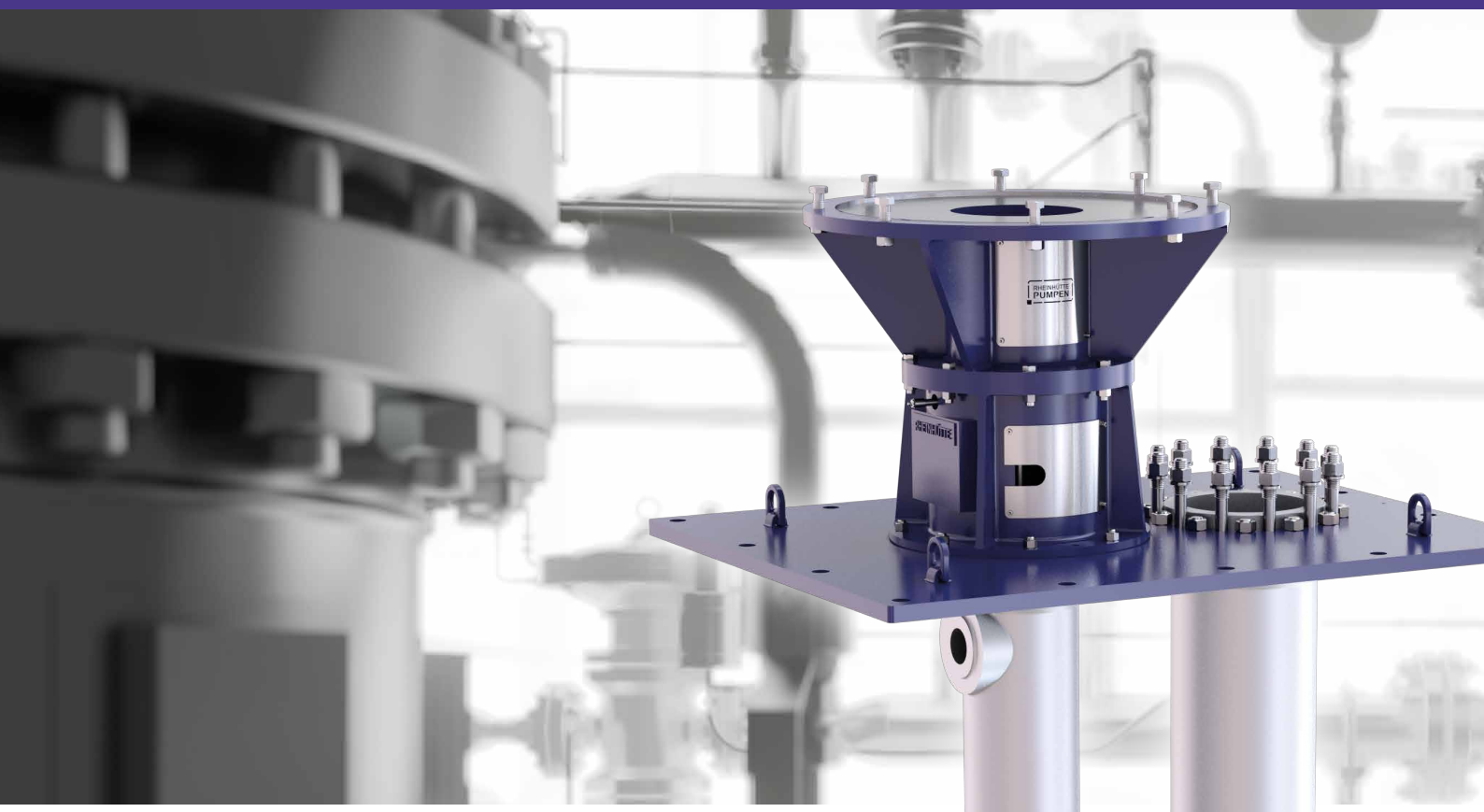

Насос GVRN

Специальный насос для почти всех возможных применений, связанных с серой

Линейка насосов GVRN была специально разработана для использования с серной кислотой. Для обеспечения максимально широкого применения в тяжелых условиях и при высоких требованиях имеется 9 типоразмеров насосов.

Конструктивные особенности

- исполнение: Вертикальное,одноступенчатое
- форма корпуса: спиральный корпус с двойной спиралью
- установка насоса: мокрая или сухая
- смазка опоры подшипника: вязкая смазка
- смазка подшипников скольжения: перекачиваемой средой или смазкой, подаваемой извне
- варианты монтажа: Емкость в среде или стальная конструкция (сухой монтаж)
- температура окружающей среды: -20 °C до +60 °C

Технические данные

	GVRN
Размер DN	100 до 450
Q_{max} (м3/ч)	4000
H_{max} (м)	85
Глубина погружения$_{max}$ (мм)	3400
Температура (°C)	-40 до +250
Стандарты	ISO 5199
Закрытое рабочее колесо	Стандарт
Модульный или	Стандарт
С подшибником скольжения	Стандарт
Уплотнение	сальниковое уплотнение, торцевое уплотнение

торцевое уплотнение
одинарного и двойного действия уплотнение

сальниковое уплотнение
в стандартном, обогреваемом, охлаждённом или газонепроницаемом варианте

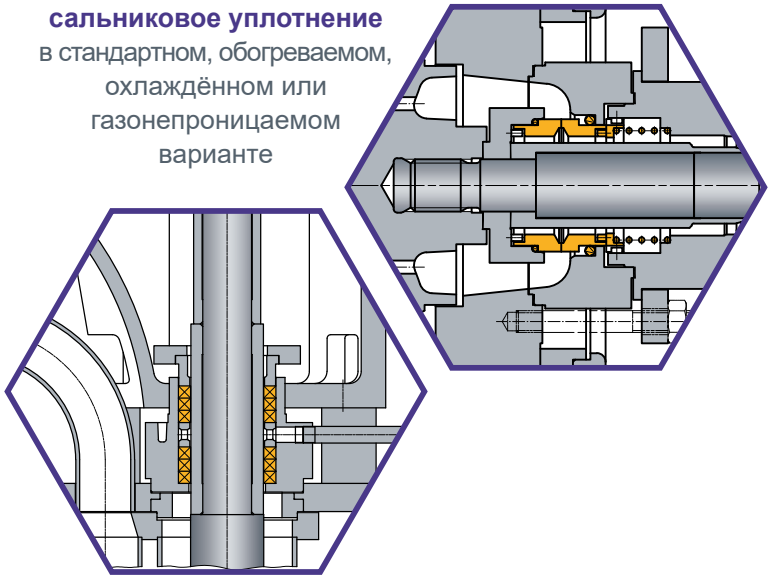

Опции

- Датчик контроля температуры и вибрации
- Контроль состояния с помощью системы i-Alert®3
- Фланцевые соединения в соответствии с международными стандартами
- Всасывающий патрубок и/или фильтр на всасе
- Система гидрозатвора
- Высокотемпературное исполнение с резьбовыми соединениями в герметичном корпусе и торцевым уплотнением одностороннего действия со смазкой газом
- Аксессуары для насосов

Области применения

Пригодны для использования в почти всех случаях с H_2SO_4 и высокими требованиями.

Материалы 1.4136S / RHRS

Стальное, ферритное, высоколегированное литьё с высокой стойкостью к коррозии и эрозии. Типичными примерами использования являются перекачка высококонцентрированной серной кислоты до 225 °C, олеума, для производства минеральных удобрений, фосфорной кислоты с содержанием твёрдых включений и без.

Основные отличительные особенности

1 Установка прочного вала на радиально-упорных шарикоподшипниках, смазываемых пластичной смазкой, выше установочного фланца и коррозионно-стойких подшипниках скольжения, смазываемых рабочей средой.

2 Удобное для сервиса уплотнение вала кассетной конструкции с сальниковой набивкой и запорным кольцом.

3 Установочная плита с покрытием и выпускное колено, в качестве опции поставляется также недорогое фланцевое соединение.

4 Простая адаптация наноса к размерам имеющейся установки путем гибкого проектирования установочной плиты и гибкого позиционирования нагнетательной трубы на монтажной плите.

Чертежи разрезов в основном соответствуют варианту исполнения. Сохраняем право на внесение конструктивных изменений.

5 Большой срок службы подшипников скольжения благодаря уравновешиванию радиальных нагрузок в двойной спирали и минимальной эрозии потока в гидравлике за счет уменьшенной скорости течения в двойной спирали.

6 Многочисленные гидравлики, спроектированные с учетом рабочих точек современных установок производства серной кислоты. Оптимальный КПД выше 80 %.

7 Литая конструкция с толстыми стенками для большого срока службы, в качестве экономичного варианта имеется сварная конструкция.

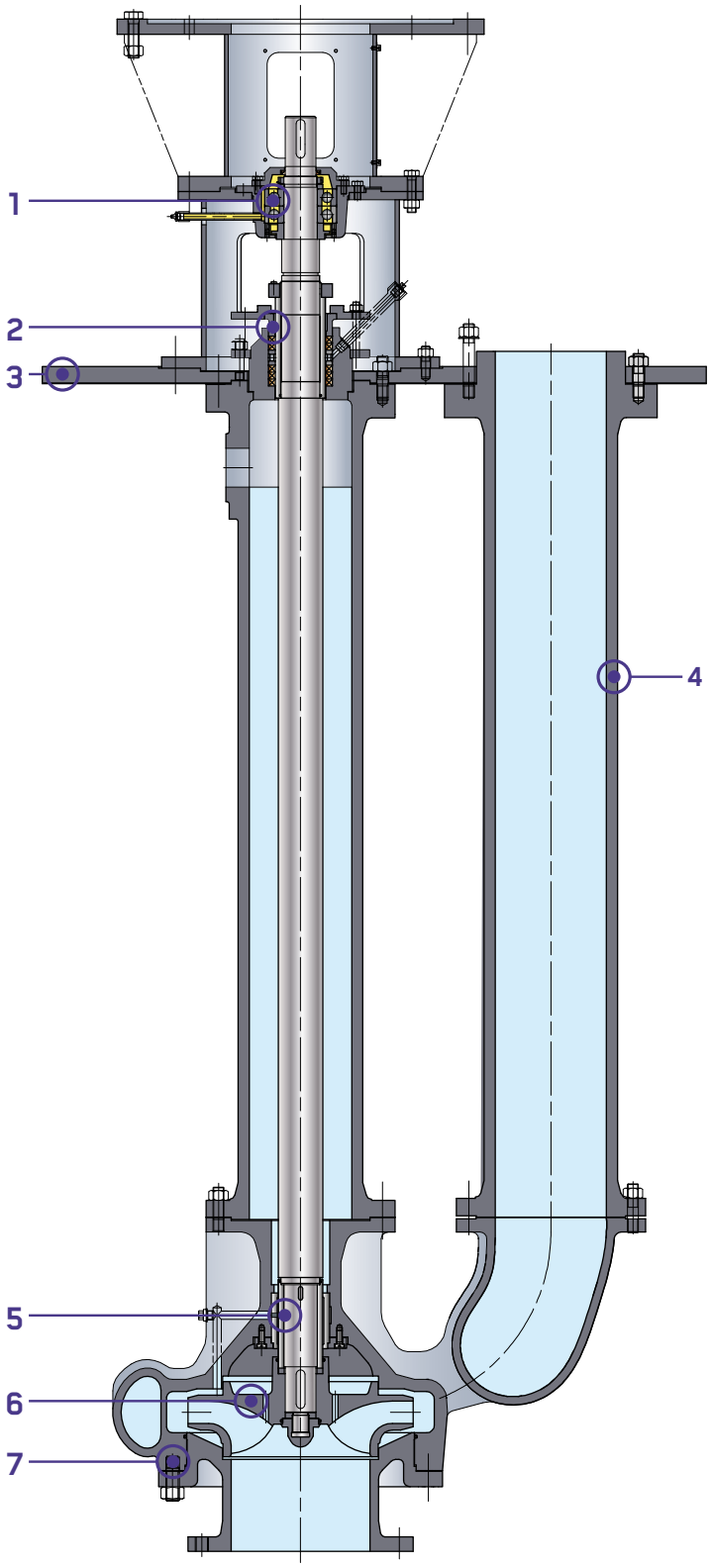

Монтажные размеры насосов

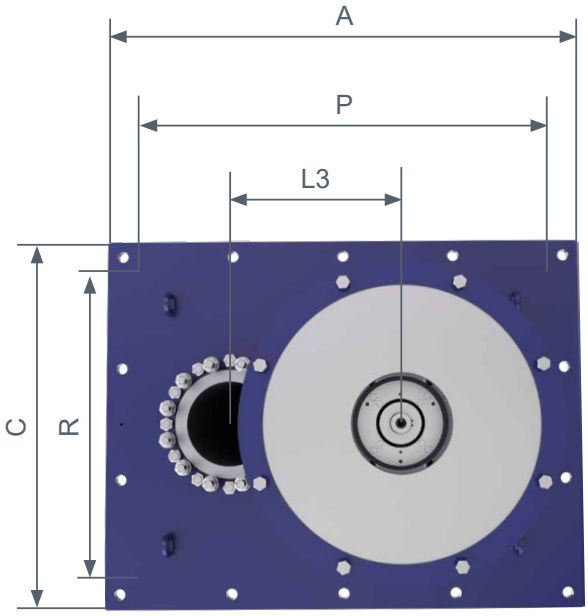

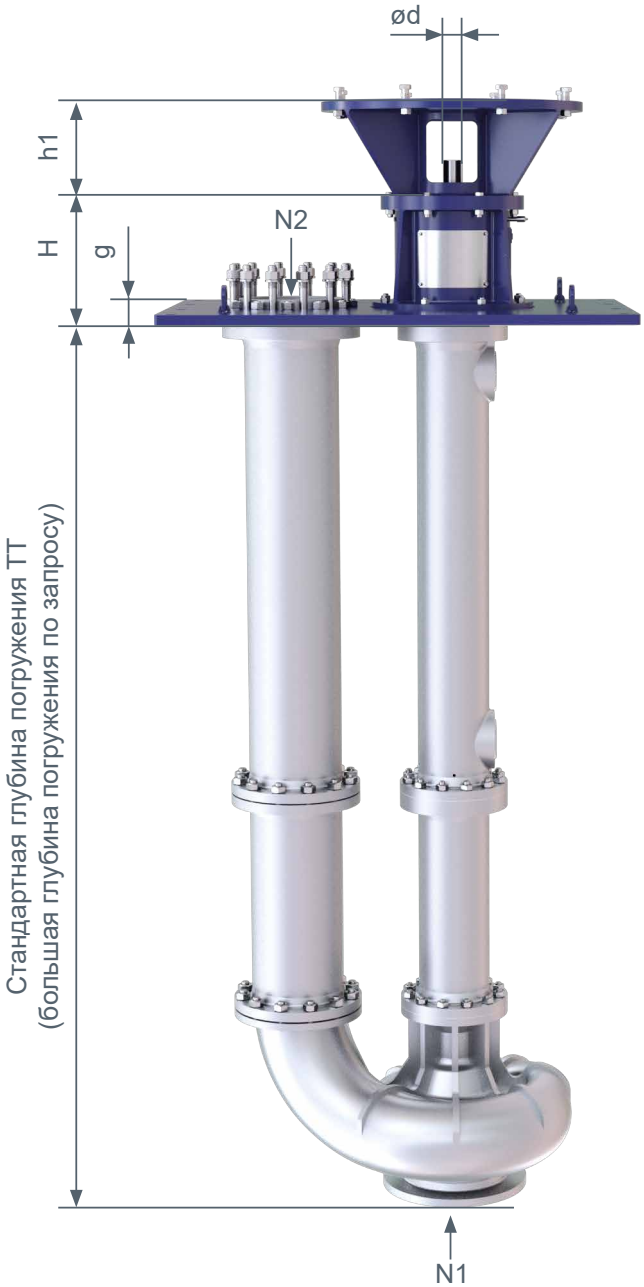

Размер	LT	TT (Стандартная)	установочная плита			Опорная плита				Монтажное отверстие		Габариты фланцев	
			H	h1	ød	g	A	C	L3	P	R	N1	N2
100-400	1	1900	345	135	55	31	1040	830	375	810	600	125	100
200-400	1	2100	345	135	55	31	1260	980	450	1000	720	250	200
250-315	1	2100	345	135	55	31	1410	1090	500	1120	800	300	250
300-315	1	2100	345	135	55	31	1505	1235	500	1215	945	300	300
250-400	2	2060	450	210	80	45	1630	1230	600	1250	940	300	250
300-400	2	2100	450	210	80	45	1630	1230	625	1340	940	350	300
400-500	2	2100	450	210	80	45	1870	1470	725	1600	1200	400	400
350-350-550	2V	2170	450	210	100	45	2060	1220	945	1830	1025	350	450
450-500	2V	2170	450	210	100	45	2000	1720	750	1800	1520	450	400

LT = Опора подшипника TT = Глубина погружения N2 = Фланец нагнетательноко патрубка

Все размеры указаны в миллиметрах.

Рабочие области

GVRN : 50 Hz n = 1450 /мин *n = 950 /мин

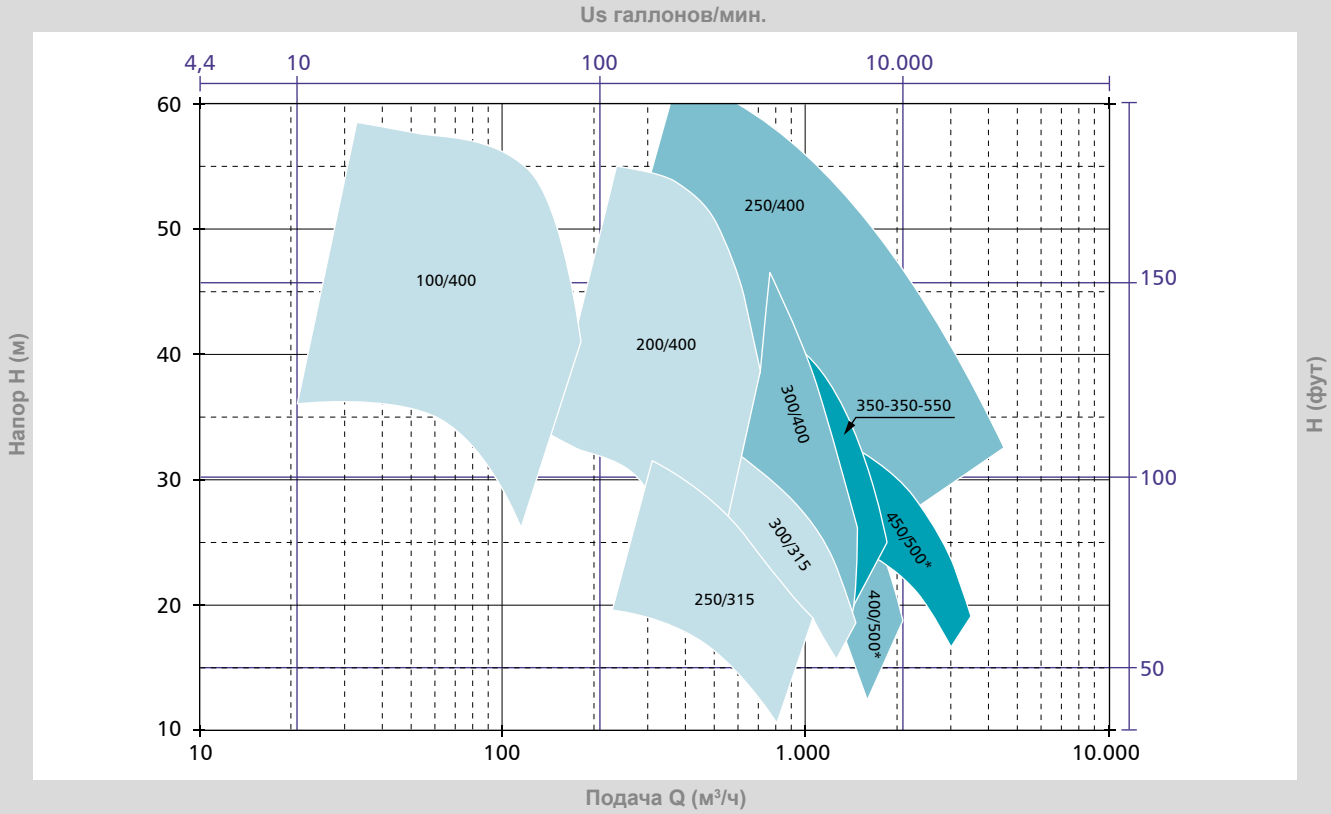

GVRN : 60 Hz n = 1750 /мин *n = 1150 /мин

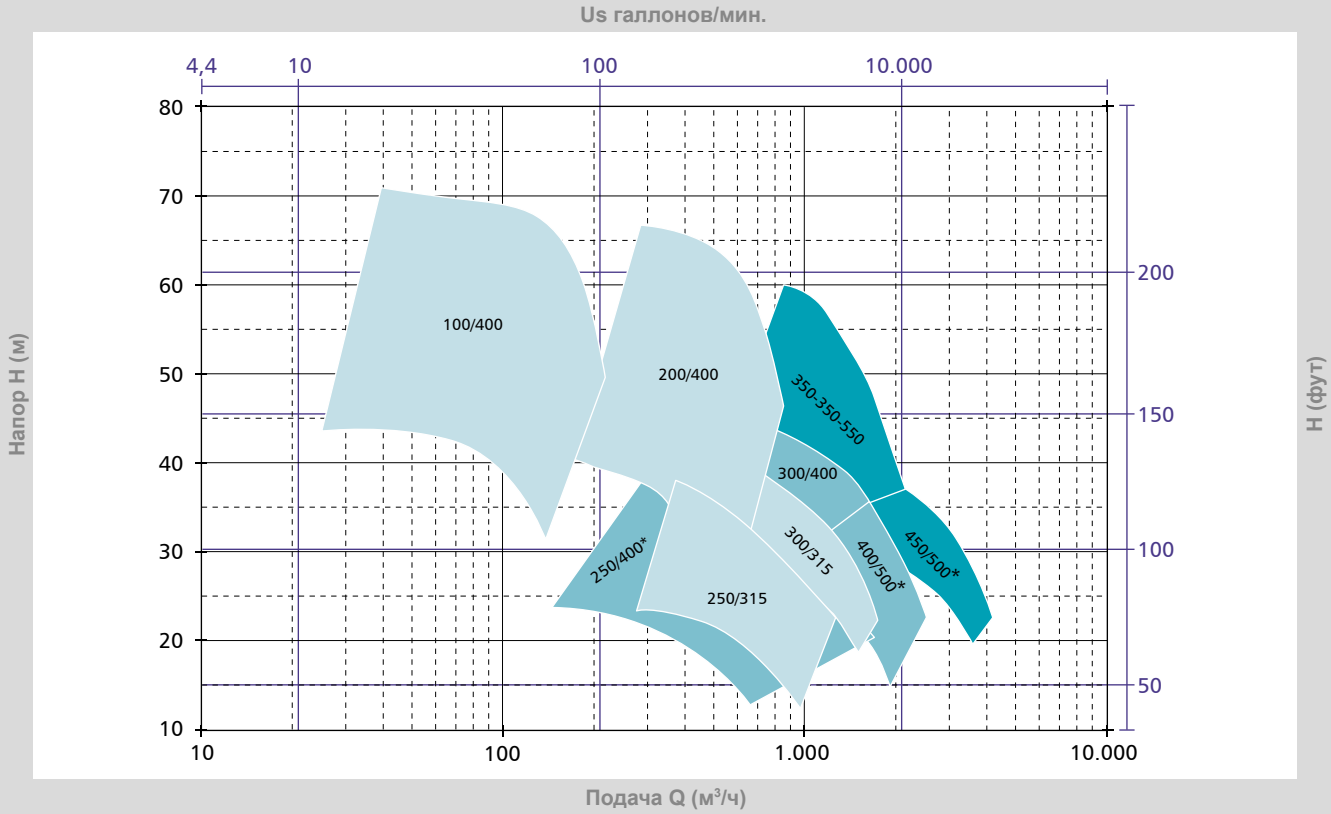

Опора подшипника 1 2 2v

RHEINHÜTTE PUMPEN

An ITT Brand

ITT RHEINHÜTTE Pumpen GmbH
Rheingaustraße 96-98
D-65203 Wiesbaden
T +49 611 604-0
info@rheinhuette.com
www.rheinhuette.de

3.28.0001/001-1122_ru_xy

B.GVRN.ru-RU.2022-11